GARDENA®

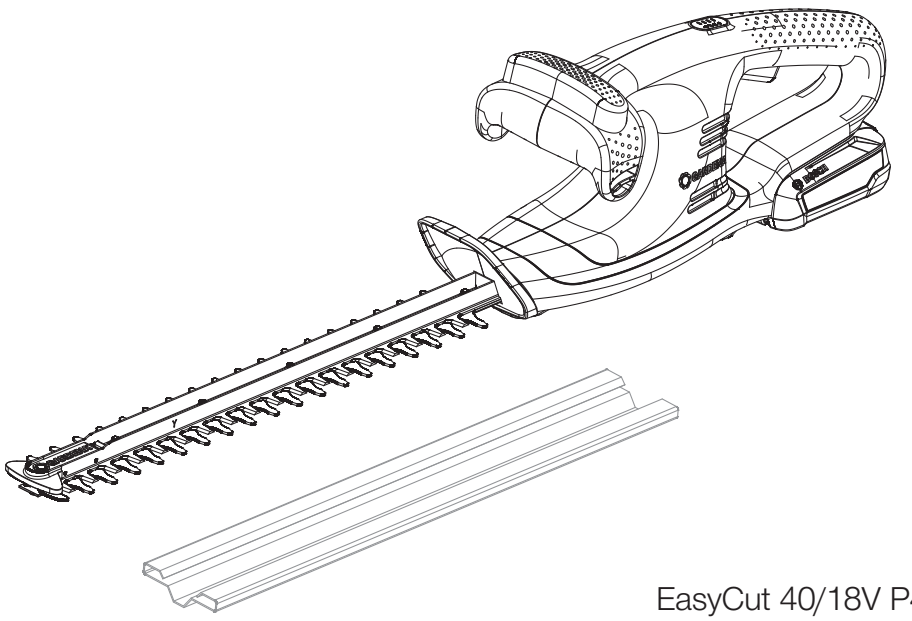

EasyCut 40/18V P4A Art. 14733

RU **Инструкция по эксплуатации**
Аккумуляторный кусторез

RU

O1

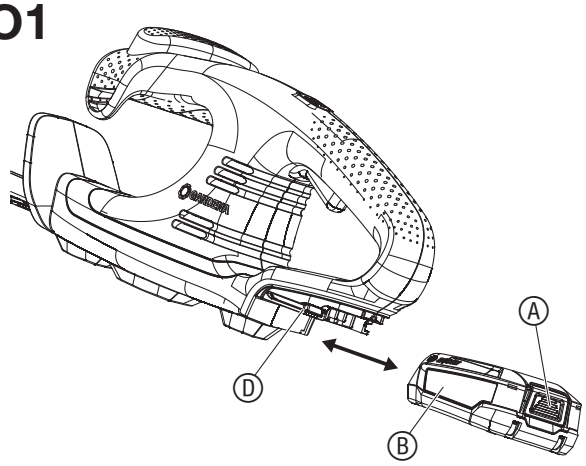

O2

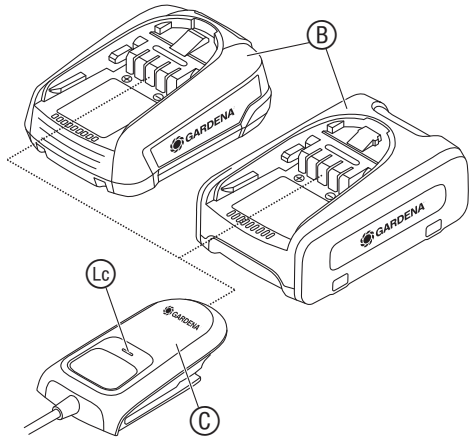

O3

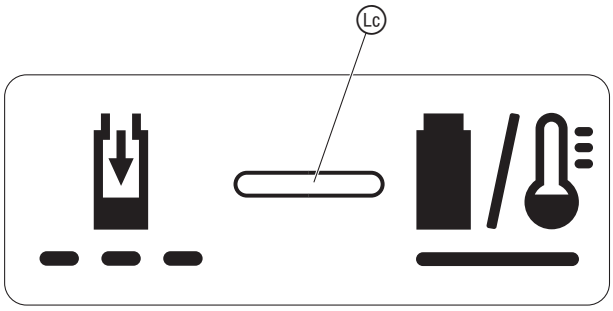

O4

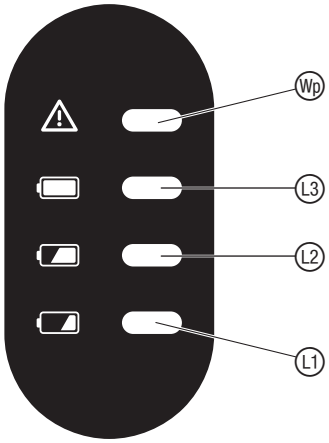

O5

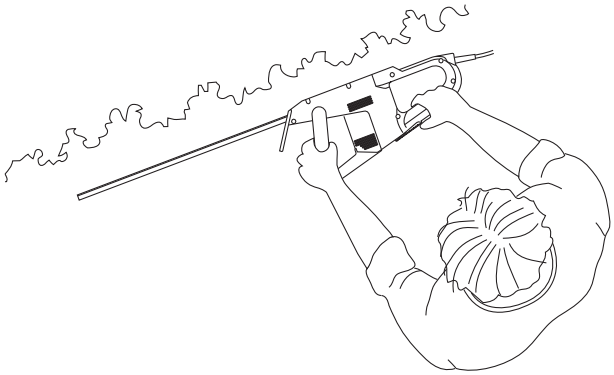

O6

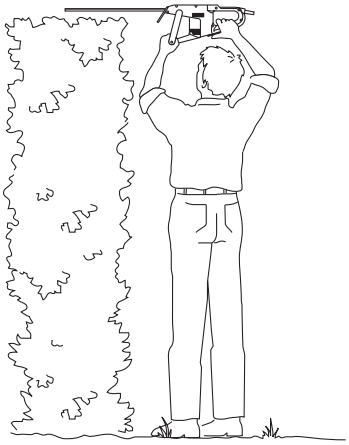

O7

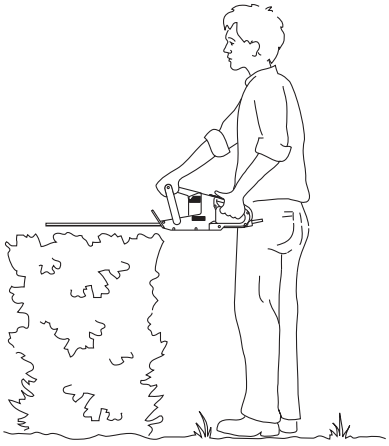

O8

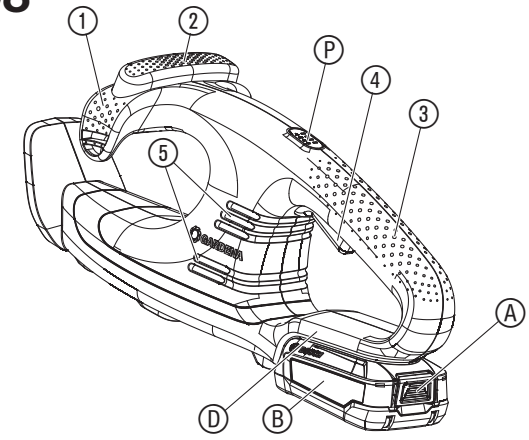

RU Аккумуляторный кусторез

1. БЕЗОПАСНОСТЬ. 74
2. ЭКСПЛУАТАЦИЯ. 77
3. ТЕХНИЧЕСКОЕ ОБСЛУЖИВАНИЕ 77
4. ХРАНЕНИЕ 78
5. УСТРАНЕНИЕ НЕИСПРАВНОСТЕЙ 78
6. ТЕХНИЧЕСКИЕ ДАННЫЕ 78
7. ПРИНАДЛЕЖНОСТИ 79
8. СЕРВИС/ГАРАНТИЯ 79

Перевод оригинальных инструкций.

Это изделие не предназначено для использования лицами (включая детей), с ограниченными физическими, сенсорными или умственными способностями либо с недостаточным опытом и/или недостаточными знаниями, за исключением случаев, когда они находятся под надзором лица, ответственного за их безопасность, или получают от этого лица инструкции по обращению с изделием. Дети должны находиться под присмотром, чтобы они не играли с изделием. Мы не рекомендуем пользоваться изделием детям младше 16 лет.

Применение в соответствии с назначением:

GARDENA Кусторез предназначен для обрезки ветвей, живых изгородей, кустов, травянистых многолетников и почвопокровных растений на приусадебных и частных садовых участках.

Изделие не предназначено для продолжительной работы.

ОПАСНО! Опасность получения травмы!

→ **Не используйте изделие для стрижки газонов/газонных кромок, для измельчения материала или для компостирования.**

1. БЕЗОПАСНОСТЬ

ВАЖНО!
Пожалуйста, внимательно прочитайте эту инструкцию по использованию и сохраните ее для чтения в дальнейшем.

Символы на изделии:

Прочитайте инструкцию по эксплуатации.

Опасно – Не приближайте руки к ножу.

Беречь от дождя.

RU

Для зарядного устройства:
Если кабель был поврежден или порван, следует немедленно вынуть вилку из розетки.

Пользуйтесь защитой для глаз и ушей.

Перед чисткой или техническим обслуживанием снять аккумулятор.

Общие указания по технике безопасности

Общие указания по технике безопасности при работе с машинами

ПРЕДУПРЕЖДЕНИЕ!

Изучите все указания техники безопасности, инструкции, иллюстрации и технические характеристики, относящиеся к данной машине. *Небрежность в соблюдении указаний техники безопасности и инструкций может привести к удару электротоком, пожару и/или тяжелым травмам.*

Сохраните все указания техники безопасности и инструкции на будущее. *Используемый в указаниях по технике безопасности термин «машина» относится к машинам с питанием от сети (с сетевым кабелем) и к машинам с питанием от аккумуляторной батареи (без сетевого кабеля).*

1) Безопасность на рабочем месте

a) Содержите свою рабочую зону в чистоте и обеспечьте хорошее освещение. *Беспорядок или плохо освещенные рабочие зоны могут приводить к несчастным случаям.*

b) Не используйте машину во взрывоопасных местах, где находятся горючие жидкости, газы или пыль. *Машины образуют искры, которые могут вызвать возгорание пыли или паров.*

c) При использовании машины не подпускайте близко детей и других лиц. *Отвлекшись, вы можете потерять контроль над машиной.*

2) Электрическая безопасность

a) Вилка машины должна подходить к розетке. Ни в коем случае нельзя заменять штекер. Не используйте вилки-переходники совместно с машинами, имеющими защитное заземление. *Оригинальный штекер и подходящие розетки снижают риск удара электротоком.*

b) Избегайте прикосновения частями тела с заземленными поверхностями, например, с трубами, нагревателями, печами и холодильниками. *Если ваше тело заземлено, существует повышенная опасность от удара электротоком.*

c) Оберегайте машины от дождя или влаги. *Попадание воды в машину повышает риск поражения электрическим током.*

d) Не используйте соединительный кабель не по назначению, например, для переноски машины, ее подвешивания или для извлечения вилки из розетки. Оберегайте кабель от жары, масла, острых кромок и движущихся частей машины. *Поврежденные или перекрученные кабели повышают риск удара электротоком.*

e) Если вы работаете с машиной на открытом воздухе, используйте только удлинительные кабели, которые подходят для наружного применения. *Использование подходящего для наружного применения удлинительного кабеля снижает риск поражения электрическим током.*

f) Если нельзя избежать эксплуатации машины в условиях влажности, используйте устройство защитного отключения. *Использование устройства защитного отключения снижает риск удара электротоком.*

3) Безопасность людей

a) Будьте внимательны, следите за тем, что вы делаете и руководствуйтесь здравым смыслом при работе с машиной. Не пользуйтесь машиной, если вы устали или находитесь под влиянием наркотиков, алкоголя или медикаментов. *Малейшая неосторожность при использовании машины может привести к серьезным травмам.*

b) Пользуйтесь индивидуальными средствами защиты и всегда носите защитные очки. *Ношение индивидуальных средств защиты, например, респиратора, нескользящей защитной обуви, защитного шлема или средств защиты слуха в зависимости от типа машины и выполняемых работ, снижает риск травматизма.*

c) Избегайте неожиданного ввода в действие. Прежде чем подключить машину к электросети и/или аккумулятору, взять или перенести ее, убедитесь, что машина выключена. *Если при переноске машины вы держите палец на переключателе или подключаете машину к питанию в положении «включено», то это может привести к несчастным случаям.*

d) Перед включением машины удалите регулировочные приспособления или гаечный ключ. *Инструмент или гаечный ключ, находящийся во вращающейся части машины, может привести к травмам.*

e) Избегайте ненормального положения тела. Сохраняйте устойчивое положение и всегда удерживайте равновесие. *Благодаря этому вы сможете лучше контролировать машину в неожиданных ситуациях.*

f) Носите подходящую одежду. Не надевайте свободную одежду или украшения. Не приближайтесь волосами, одеждой и перчатками к подвижным частям. *Свободная одежда, украшения или длинные волосы могут быть захвачены движущимися частями.*

g) Если могут устанавливаться устройства для удаления и улавливания пыли, подключите и используйте их надлежащим образом. *Применение отсоса пыли может снизить угрозу от пыли.*

h) Не надейтесь на абсолютную безопасность и не пренебрегайте правилами техники безопасности для машин, даже если после многократного использования вы хорошо изучили данную машину. *Неосторожное обращение может в доли секунды привести к тяжелым увечьям.*

4) Использование и обслуживание машины

a) Не перегружайте машину. Используйте для своей работы предназначенную для этого машину.
С соответствующею для данной сферы деятельности машиной вы будете работать лучше и безопаснее в указанном диапазоне мощностей.

b) Не используйте машину, переключатель которой испорчен. *Машина, которую нельзя больше включать и выключать – опасна, и ее необходимо отремонтировать.*

c) Прежде, чем заняться настройками машины, заменой деталей или отложить машину в сторону, вытащите вилку из розетки и/или отсоедините аккумулятор. *Эта мера безопасности предотвращает непреднамеренный запуск машины.*

d) Храните неиспользуемые машины в недоступных для детей местах. Не позволяйте пользоваться машиной лицам, которые не ознакомились с нею или не прочитали эти инструкции. *Машины представляют опасность в руках неопытных пользователей.*

e) Тщательно ухаживайте за машинами. Проконтролируйте чтобы движущиеся части безупречно функционировали и не защемлялись, чтобы детали не были сломаны или повреждены таким образом, что это нарушит работу машины. Отремонтируйте поврежденные части перед использованием машины. *Причиной многих несчастных случаев является ненадлежащее техническое обслуживание машин.*

f) Поддерживайте заточку и чистоту режущих инструментов. *Ухоженные режущие инструменты с острыми режущими кромками меньше заедают и их легче вести.*

g) Используйте машину, комплектующие, рабочие инструменты и т. д. в соответствии с данными инструкциями. Учитывайте при этом условия работы и исполняемые операции. *Использование машин не по назначению может привести к опасным ситуациям.*

h) Поддерживайте рукоятки и поверхности захвата сухими, чистыми и свободными от масла и смазки.
Скользкие рукоятки и поверхности захвата не обеспечивают надежного управления и контроля за машиной в непредвиденных ситуациях.

5) Использование и обслуживание аккумуляторного инструмента

a) Заряжайте аккумуляторы только в зарядных устройствах, рекомендованных изготовителем. *У зарядного устройства, предназначенного для зарядки определенного типа аккумуляторов, при использовании с другими типами аккумуляторов существует опасность возгорания.*

b) Используйте в машинах только предназначенные для них аккумуляторы. *Использование других аккумуляторов может приводить к травмам и угрозе возгорания.*

c) Держите неиспользуемый аккумулятор вдали от скрепок, монет, ключей, гвоздей, винтов и других мелких металлических предметов, которые могут вызвать замыкание контактов.
Короткое замыкание между контактами аккумулятора может привести к ожогам или к возгоранию.

d) При неправильном применении из аккумулятора может вытечь жидкость. Избегайте контакта с ней. При случайном контакте промойте пораженное место водой. Если жидкость попала в глаза, обратитесь к врачу. *Вытекшая из аккумулятора жидкость может вызвать раздражение кожи или химические ожоги.*

e) Не используйте поврежденные или измененные аккумуляторы. *Поврежденные или измененные аккумуляторы могут вести себя непредсказуемо и приводить к возгоранию, взрыву или травмам.*

f) Не подвергайте аккумулятор воздействию огня или слишком высоких температур.
Огонь или температуры свыше 130 °C могут вызвать взрыв.

g) Следуйте инструкциям по зарядке и никогда не заряжайте аккумулятор или аккумуляторный инструмент вне диапазона температур, указанного в инструкции по эксплуатации. *Неправильная зарядка или зарядка вне допустимого диапазона температур может привести к повреждению аккумулятора или повысить риск возгорания.*

6) Сервис

a) Ремонт машины производите только силами квалифицированного персонала с использованием оригинальных запасных частей. *Благодаря этому безопасность машины сохраняется на надлежащем уровне.*

b) Никогда не ремонтируйте поврежденные аккумуляторы.
Любое техническое обслуживание аккумуляторов должно производиться только изготовителем или уполномоченными им станциями технического обслуживания.

Указания техники безопасности для кусторезов

a) Не приближайте части тела к лезвиям. Не пытайтесь удалять срезанный материал или придерживать срезаемый материал при движущихся лезвиях. После выключения ножи еще продолжают движение. *Малейшая неосторожность при работе с кусторезом может привести к тяжелым травмам.*

b) Переносите кусторез за рукоятку, с неподвижным ножом и пальцами, убранными от силового выключателя.

RU

Правильная переноска кусторeза снижает опасность неожиданного запуска и вызванных этим ранений, нанесенных ножом.

c) При транспортировке или хранении кусторeза всегда надевайте на ножи кожух. *Надлежащее обращение с кусторезом снижает опасность травмирования ножом.*

d) Перед тем, как удалить защемленный срезанный материал или произвести техническое обслуживание, Убедитесь, что все силовые выключатели выключены и аккумуляторный блок снят или отсоединен. *Случайное включение кусторeза во время удаления защемленного срезанного материала или выполнения технического обслуживания может привести к тяжелым увечьям.*

e) Держите кусторез только за изолированные поверхности захвата, так как нож может задеть скрытые электропровода.
При контакте ножей с находящимся под напряжением проводом это напряжение может распространиться на металлические детали инструмента и привести к поражению электрическим током.

f) Убирайте любые провода из зоны производства работ.
Провода могут скрываться в зеленой изгороди и кустах и их можно случайно повредить ножом.

g) Не пользуйтесь кусторезом в плохую погоду, особенно при опасности поражения молнией. *Это снижает опасность удара молнии.*

Проверьте, нет ли в зеленой изгороди и кустах скрытых объектов (например, проволочного ограждения или проводов).

Рекомендуется применение устройства защитного отключения с током срабатывания не более 30 мА.

Держите кусторез двумя руками за обе рукоятки.

Кусторез предназначен для работ, при которых пользователь стоит на земле, а не на лестнице или иной неустойчивой опоре.

Дополнительные указания по технике безопасности

Безопасное обращение с аккумулятором

Прочитайте все указания по технике безопасности и инструкции.
Небрежность в соблюдении указаний техники безопасности и инструкций может привести к поражению электрическим током, пожару и/или тяжелым травмам.

Бережно храните эти инструкции.
Пользуйтесь зарядным устройством только при условии, что вы можете полностью оценить все функции и выполнить их без ограничений или получили соответствующие инструкции.

→ **При пользовании, чистке и техническом обслуживании контролируйте детей.**
Этим вы обеспечите, что дети не будут играть с зарядным устройством.

→ **Заряжайте только литий-ионные аккумуляторы системы POWER FOR ALL типа PBA 18V емкостью не менее 1,5 Ач (5 и более аккумуляторных элементов). Напряжение аккумулятора должно соответствовать напряжению зарядки аккумулятора, выдаваемому зарядным устройством. Не заряжайте неперезаряжаемые аккумуляторы.**
В противном случае существует опасность пожара и взрыва.

→ **Оберегайте зарядное устройство от дождя или сырости.**
Попадание воды в электрическое устройство повышает риск поражения электрическим током.

→ **Поддерживайте чистоту зарядного устройства.** В случае загрязнения существует опасность поражения электрическим током.

→ **Перед каждым использованием проверяйте зарядное устройство, кабель и штекер. Не пользуйтесь зарядным устройством, если найдены повреждения. Не производите самостоятельное вскрытие зарядного устройства и производите его ремонт только силами квалифицированного персонала с использованием оригинальных запасных частей.** Поврежденные зарядные устройства, кабели и штекеры повышают риск поражения электрическим током.

→ **Не эксплуатируйте зарядное устройство на легковоспламеняющихся поверхностях (например, бумага, текстиль и т.п.) или в горючей среде.** Из-за нагрева зарядного устройства в процессе зарядки существует опасность возгорания.

→ Если требуется замена соединительного кабеля, то во избежание снижения уровня надежности следует выполнить эту операцию силами специалистов GARDENA или в авторизованном сервисном центре, обслуживающем электроинструменты GARDENA.

→ **Не пользуйтесь изделием во время его зарядки.**

→ **Эти указания техники безопасности относятся только к литий-ионным аккумуляторам системы POWER FOR ALL PBA 18V.**

→ **Применяйте аккумулятор только в изделиях изготовителя системы POWER FOR ALL.** Только таким образом можно защитить аккумулятор от опасной перегрузки.

→ **Заряжайте аккумуляторы только в рекомендованных изготовителем зарядных устройствах.** От зарядного устройства, предназначенного для определенного типа аккумуляторов, исходит опасность возгорания при его использовании с другими аккумуляторами.

→ **Аккумулятор поставляется в частично заряженном состоянии.**
Чтобы добиться максимальной эффективности аккумулятора, перед первым использованием полностью зарядите аккумулятор в зарядном устройстве.

→ **Храните аккумуляторы в недоступных для детей местах.**

→ **Не вскрывайте аккумулятор.**
Существует опасность короткого замыкания.

→ **При повреждении и ненадлежащем использовании аккумуляторов из них могут выделяться пары. Аккумулятор может загореться или взорваться.** Обеспечьте доступ свежего воздуха и в случае недомогания обратитесь к врачу. Пары могут раздражать дыхательные пути.

→ **При неправильном применении или повреждении из аккумулятора может вытечь горючая жидкость. Избегайте контакта с ней. При случайном контакте промойте пораженное место водой. Если жидкость попала в глаза, обратитесь за дополнительной врачебной помощью.**
Вытекшая из аккумулятора жидкость может вызвать раздражение кожи или химические ожоги.

→ **Если аккумулятор поврежден, из него может вытечь жидкость и намочить соседние предметы. Проверьте пораженные части.**
Очистите их или замените в случае необходимости.

→ **Не допускайте короткого замыкания аккумулятора. Держите неиспользуемый аккумулятор вдали от скрепок, монет, ключей, гвоздей, винтов и других мелких металлических предметов, которые могут вызвать замыкание контактов.**
Короткое замыкание между контактами аккумулятора может привести к ожогам или к возгоранию.

→ **При использовании контакты батареи могут нагреваться. При снятии батареи помните об ее горячих контактах.**

→ **Аккумулятор может быть поврежден острыми предметами, например, гвоздем или отверткой, либо воздействием внешней нагрузки.**
Это может привести к внутреннему короткому замыканию и аккумулятор загорится, задымится, взорвется или перегреется.

→ **Никогда не ремонтируйте поврежденные аккумуляторы.**
Любое техническое обслуживание аккумуляторов должно производиться только изготовителем или уполномоченными им станциями технического обслуживания.

→ **Защищайте аккумулятор от жары, например, от длительного нахождения на солнце, открытого пламени, грязи, воды или влаги.**
Существует опасность взрыва и короткого замыкания.

→ **Эксплуатируйте и храните аккумулятор только при температурах от –20 °C до +50 °C.** Не оставляйте аккумулятор в автомобиле, например, летом. При температурах < 0 °C у отдельных типов устройств возможно снижение производительности.

→ **Заряжайте аккумулятор только при окружающих температурах в диапазоне от 0 °C до +45 °C.**
Зарядка вне этого диапазона температур может привести к повреждению аккумулятора или повысить риск возгорания.

→ **После использования дайте аккумулятору остыть в течение не менее 30 минут, прежде чем начать зарядку или отложить его на хранение.**

Электрическая безопасность

ОПАСНО! Остановка сердца!

Это изделие создает во время работы электромагнитное поле. В определенных обстоятельствах это поле может повлиять на функционирование активных или пассивных медицинских имплантатов. Во избежание опасности возникновения ситуаций, которые могут привести к тяжелым или смертельным травмам, лица, пользующиеся медицинскими имплантатами, перед использованием этого изделия должны проконсультироваться со своим врачом и изготовителем имплантата.

Выньте батарею в случае аварии.

Используйте аккумуляторное изделие только при температурах между –10 °C и 40 °C.

Тщательно изучите территорию, в которой планируется использовать изделие, и уберите все кабели и посторонние объекты.

В случае неожиданного запуска (например, из-за прикипевшего переключателя), немедленно отсоедините аккумулятор от изделия и отправьте изделие на ремонт в GARDENA сервисный центр.

Выключите изделие и отсоедините батарею от изделия, если оно начинает необычно вибрировать. Сильные вибрации могут привести к травмам.

Не пользуйтесь изделием вблизи воды.

Не работайте вблизи от бассейнов или садовых прудов.

Защитите электрические контакты аккумулятора от влаги.

Личная безопасность

ОПАСНО! Опасность задохнуться!

Мелкие детали могут быть легко проглочены. Из-за полиэтиленового пакета для маленьких детей существует опасность задохнуться. Во время монтажа не подпускайте близко маленьких детей.

Вам должно быть известно, как можно немедленно остановить это изделие в случае опасности.

Избегайте контакта с маслом на ноже, особенно если у вас имеется аллергическая реакция на него.

Работайте только при дневном свете или достаточной видимости.

Проверяйте изделие перед каждым применением. Перед каждым применением производите визуальную проверку изделия. Проверьте, свободны ли вентиляционные отверстия.

Если во время работы изделия оно сильно нагреется, дайте ему остыть перед укладкой на хранение.

Предупреждение! При работе со средствами защиты органов слуха и вследствие издаваемого изделем шума пользоватьель может не услышать приближения других людей.

Всегда надевайте подходящую одежду, защитные перчатки и прочную обувь.

Перед началом работы убедитесь, что вы надели прочную обувь.

RU

2. ЭКСПЛУАТАЦИЯ

ОПАСНО! Опасность получения травмы!

Опасность порезов при непреднамеренном запуске изделия.

→ **Дождитесь полной остановки ножа, отсоедините аккумулятор и надвиньте на нож защитный кожух, прежде чем вы начнете транспортировку изделия.**

Зарядка аккумулятора [Рис. O1/O2/O3]:

ВНИМАНИЕ!

Учитывайте сетевое напряжение!
Напряжение источника тока должно соответствовать данным на фирменной табличке зарядного устройства.

В состав поставки GARDENA аккумуляторного кустореза арт. 14733-55 аккумулятор и зарядное устройство не входят.

Благодаря продуманной процедуре зарядки автоматически определяется уровень заряда аккумулятора и в зависимости от температуры и напряжения аккумулятора зарядка производится с оптимальной на данный момент силой тока.

За счет этого аккумулятор сохраняется и, оставленный в зарядном устройстве, всегда заряжается до максимального уровня.

1. Нажмите кнопку разблокировки Ⓐ и выньте аккумулятор Ⓑ из аккумуляторного разъема Ⓓ.
2. Подключите зарядное устройство аккумулятора Ⓒ в сетевую розетку.
3. Надвиньте зарядное устройство Ⓒ на аккумулятор Ⓑ.

Когда индикатор зарядки аккумулятора Ⓛc на зарядном устройстве мигает зеленым цветом, аккумулятор заряжается.

Когда индикатор зарядки аккумулятора Ⓛc на зарядном устройстве непрерывно светится зеленым цветом, аккумулятор полностью заряжен (Время зарядки, см. 6. ТЕХНИЧЕСКИЕ ДАННЫЕ).

4. Во время зарядки регулярно проверяйте уровень зарядки.
5. Когда аккумулятор Ⓑ полностью зарядился, вы можете отсоединить аккумулятор Ⓑ от зарядного устройства Ⓒ.

Значение элементов индикации:

Индикатор на зарядном устройстве [Рис. O3]:

Мигающий свет индикатора зарядки аккумулятора Ⓛc	О процессе зарядки сигнализирует **мигание** индикатора зарядки аккумулятора Ⓛc. **Указание:** Процесс зарядки возможен лишь при условии, что температура аккумулятора находится в допустимом диапазоне температур зарядки см. 6. ТЕХНИЧЕСКИЕ ДАННЫЕ.
Непрерывное свечение индикатора зарядки аккумулятора Ⓛc	**Непрерывное свечение** индикатора зарядки аккумулятора Ⓛc сигнализирует о том, что аккумулятор полностью заряжен **или** что температура аккумулятора находится за пределами допустимого диапазона температур зарядки и поэтому он не может быть заряжен. Как только температура окажется в допустимом диапазоне температур, аккумулятор заряжается. Без вставленного аккумулятора **непрерывное свечение** индикатора зарядки аккумулятора Ⓛc сигнализирует о том, что сетевая вилка вставлена в розетку и зарядное устройство готово к работе.

Индикатор уровня зарядки аккумулятора Ⓟ на изделии [Рис. O4/O8]:

После запуска изделия индикатор уровня зарядки аккумулятора Ⓟ активируется на 5 секунд.

Уровень зарядки аккумулятора	Индикатор уровня зарядки аккумулятора
Заряжено на 67 – 100 %	Ⓛ1, Ⓛ2 и Ⓛ3 светятся зеленым цветом
Заряжено на 34 – 66 %	Ⓛ1 и Ⓛ2 светятся зеленым цветом
Заряжено на 11 – 33 %	Ⓛ1 светится зеленым цветом
Заряжено на 0 – 10 %	Ⓛ1 мигает зеленым цветом

Если светодиод Ⓛ1 мигает зеленым цветом, необходимо зарядить аккумулятор.

Если светодиод Ошибка Ⓦp светится или мигает, см. 5. УСТРАНЕНИЕ НЕИСПРАВНОСТЕЙ.

Положения при работе:

Кусторез может эксплуатироваться в 3 рабочих положениях.

- **Боковая резка [Рис. O5]**
- **Высокая резка [Рис. O6]**
- **Низкая резка [Рис. O7]**

Запуск кустореза [Рис. O1/O8]:

ОПАСНО! Опасность получения травмы!

Существует опасность травмирования, если изделие не останавливается при отпускании пусковых рычагов.

→ **Не обходите предохранительные устройства или переключатели. Например, не закрепляйте пусковые рычаги на рукоятке.**

Запуск:

Изделие оснащено двухручным предохранительным устройством (2 пусковых рычага), которое предотвращает случайное включение изделия.

1. Вставьте аккумулятор Ⓑ в ответную часть аккумулятора Ⓓ до щелчка фиксатора.
2. Снимите защитный кожух с ножа.
3. Удерживая переднюю рукоятку ① одной рукой, потяните за передний пусковой рычаг ②.
4. Удерживая главную рукоятку ③ другой рукой, потяните за задний пусковой рычаг ④.
   Кусторез запускается и индикатор уровня зарядки батареи Ⓟ активируется на 5 секунд.

Остановка:

1. Отпустите оба пусковых рычага ②/④.
   Кусторез останавливается.
2. Надвиньте защитный кожух на нож.
3. Нажмите кнопку разблокировки Ⓐ и выньте аккумулятор Ⓑ из аккумуляторного разъема Ⓓ.

3. ТЕХНИЧЕСКОЕ ОБСЛУЖИВАНИЕ

ОПАСНО! Опасность получения травмы!

Опасность порезов при непреднамеренном запуске изделия.

→ **Дождитесь полной остановки ножа, отсоедините аккумулятор и надвиньте на нож защитный кожух, прежде чем вы начнете техническое обслуживание изделия.**

Чистка кустореза [Рис. O8]:

ОПАСНО! Опасность получения травмы!

Опасность травмирования и риск повреждения изделия.

→ **Не разрешается очищать изделие в воде или под струей воды (в особенности с помощью моек высокого давления).**

→ **Не производите чистку с помощью химикатов, в том числе бензина или растворителей. Некоторые вещества могут разрушить важные пластмассовые детали.**

Вентиляционные щели должны быть постоянно чистыми.

1. Очищайте кусторез влажной тряпкой.
2. Очистите вентиляционные щели ⑤ мягкой щеткой (не используйте отвертку).
3. Смажьте нож маслом низкой вязкости (например, GARDENA Техническое масло арт. 2366).
   Избегайте контакта с пластмассовыми деталями.

Чистка аккумулятора и зарядного устройства аккумулятора:

Перед подключением зарядного устройства аккумулятора убедитесь, что поверхности и контакты аккумулятора и зарядного устройства аккумулятора чистые и сухие.

Не пользуйтесь проточной водой.

RU

→ **Зарядное устройство аккумулятора:** Очищайте контакты и пластмассовые детали мягкой сухой салфеткой.

→ **Аккумулятор:** Время от времени очищайте мягкой, чистой и сухой кистью вентиляционные щели и подводы аккумулятора.

4. ХРАНЕНИЕ

Вывод из эксплуатации:

Изделие необходимо хранить в недоступном для детей месте.

1. Надвиньте защитный кожух на нож.
2. Снимите аккумулятор.
3. Зарядите аккумулятор.
4. Очистите кусторез, аккумулятор и зарядное устройство аккумулятора (см. 3. ТЕХНИЧЕСКОЕ ОБСЛУЖИВАНИЕ).
5. Храните кусторез, аккумулятор и зарядное устройство аккумулятора в сухом, закрытом и защищенном от отрицательных температур помещении.

Утилизация:

(согласно Директивы 2012/19/EC/S.I. 2013 No. 3113)

Не допускается выбрасывать изделие с обычным бытовым мусором. Его необходимо утилизировать в соответствии с действующими местными предписаниями по защите окружающей среды.

ВАЖНО!

→ Утилизируйте изделие через местный пункт приемки вторсырья.

Утилизация аккумулятора:

Аккумулятор представляет собой литий-ионную батарею, которая по истечению срока службы должна утилизироваться отдельно от обычного бытового мусора.

Li-ion

ВАЖНО!

→ Утилизируйте аккумуляторы через местный пункт приемки вторсырья.

1. Полностью разрядите литий-ионные батареи (обратитесь в GARDENA сервисный центр).
2. Защищайте контакты литий-ионных батарей от короткого замыкания.
3. Надлежащим образом утилизируйте литий-ионные батареи.

RU

5. УСТРАНЕНИЕ НЕИСПРАВНОСТЕЙ

ОПАСНО! Опасность получения травмы!

Опасность порезов при непреднамеренном запуске изделия.

→ **Дождитесь полной остановки ножа, отсоедините аккумулятор и надвиньте на нож защитный кожух, прежде чем вы начнете устранять неисправности изделия.**

Проблема	Возможная причина	Устранение
Кусторез не останавливается	Пусковой рычаг клинит.	→ Снимите аккумулятор и отпустите пусковой рычаг.
Кустарник обрезается неровно	Нож затупился или поврежден.	→ Замените нож в GARDENA сервисном центре.
Кусторез сильно вибрирует	Нож поврежден.	→ Выключите изделие и замените нож.
Кусторез не запускается или останавливается. Светодиод Ⓛ мигает зеленым цветом [Рис. 04]	Аккумулятор разряжен.	→ Зарядите аккумулятор.
Кусторез не запускается или останавливается. Светодиод Ошибка Ⓦ светится красным цветом [Рис. 04]	Температура аккумулятора вне допустимого диапазона.	→ Дождитесь, пока температура аккумулятора снова окажется между 0 C° и + 45 °C.
Кусторез не запускается или останавливается. Светодиод Ошибка Ⓦ светится красным цветом [Рис. 04]	Между контактами аккумулятора кустореза имеются капли воды или влага.	→ Сухой тряпкой удалите капли воды/влагу.
	Мотор заблокирован.	→ Устраните помеху. Произведите повторный запуск.
Кусторез не запускается или останавливается. Светодиод Ошибка Ⓦ мигает красным цветом [Рис. 04]	Изделие неисправно.	→ Обратитесь в GARDENA Сервисный центр.
Кусторез не запускается или останавливается. Светодиод Ошибка Ⓦ не светится [Рис. 04]	Аккумулятор вставлен в аккумуляторное гнездо не полностью.	→ Вставьте аккумулятор в аккумуляторное гнездо полностью до щелчка фиксатора.
	Аккумулятор неисправен.	→ Замените аккумулятор.
	Изделие неисправно.	→ Обратитесь в GARDENA Сервисный центр.
Процесс зарядки невозможен. Индикатор зарядки аккумулятора Ⓛc непрерывно светится [Рис. 03]	Аккумулятор не установлен (правильно).	→ Правильно установите аккумулятор в зарядное устройство.
	Контакты аккумулятора загрязнены.	→ Очистите контакты аккумулятора (например, несколько раз вставив и вынув аккумулятор. В случае необходимости замените аккумулятор).
	Температура аккумулятора вне допустимого диапазона температур зарядки.	→ Дождитесь, пока температура аккумулятора снова окажется между 0 C° и + 45 °C.
	Аккумулятор неисправен.	→ Замените аккумулятор.
Индикатор зарядки аккумулятора Ⓛc не светится [Рис. 03]	Сетевая вилка зарядного устройства не вставлена (правильно).	→ (Полностью) вставьте сетевую вилку в розетку.
	Розетка, сетевой кабель или зарядное устройство неисправно.	→ Проверьте сетевое напряжение. При необходимости отдайте зарядное устройство на проверку авторизованному торговому представителю или в GARDENA сервисный центр.

УКАЗАНИЕ: в случае других неисправностей, пожалуйста, обращайтесь в свой GARDENA сервисный центр. Ремонт разрешается производить только в GARDENA сервисных центрах, а также у дилеров, авторизованных в GARDENA.

6. ТЕХНИЧЕСКИЕ ДАННЫЕ

Аккумуляторный кусторез	Ед.изм.	Значение (арт. 14733)
Ходы	1/мин.	2400
Длина ножа	см	40
Отверстие ножа	мм	16
Вес (без аккумулятора)	г	1890
Уровень звукового давления L_{pA} [1)] **Погрешность k_{pA}**	дБ (A)	77 3,0
Уровень звуковой мощности L_{WA} [2)]: измеренный/ гарантированный **Погрешность k_{WA}**	дБ (A)	86 / 88 2,3
Вибрация на рукоятке a_{vhw} [1)] **Погрешность k_{vhw}**	м/сек^2	1,3 1,5

Метод измерения согласно: [1)] 62841-4-2 [2)] RL 2000/14/EC / S.I. 2001 No.1701

УКАЗАНИЕ: Приведенное значение виброэмиссии было измерено в соответствии со стандартным методом испытаний и может использоваться при сравнении электроинструментов друг с другом. Это значение может также использоваться для предварительной оценки подверженности воздействию. Значение виброэмиссии может изменяться во время реального использования электроинструмента.

Системный аккумулятор	Ед.изм.	Значение (арт. 14902) PBA 18V 2,0Ah W-B
Напряжение аккумулятора	В (пост.)	18

Системный аккумулятор	Ед.изм.	Значение (арт. 14902) PBA 18V 2,0Ah W-B
Емкость аккумулятора	Ач	2,0
Количество ячеек (Li-Ion)		5

Подходящие зарядные устройства аккумуляторов системы POWER FOR ALL: AL 1810 CV / AL 1815 CV / AL18-20 / AL 1830 CV / AL 1880 CV.

Зарядное устройство аккумулятора AL 1810 CV P4A	Ед.изм.	Значение (арт. 14900)
Напряжение	В (пер.)	220 – 240
Частота сети	Гц	50 – 60
Номинальная мощность	Вт	26
Напряжение зарядки аккумулятора	В (пост.)	18
Макс. ток зарядки аккумулятора	мА	1000
Время зарядки аккумулятора 80 % / 97 – 100 % (примерно)		
PBA 18V 2,0Ah W-B	мин	96 / 124
PBA 18V 2,5Ah W-B	мин	120 / 154
PBA 18V 4,0Ah W-C	мин	192 / 244
Допустимый диапазон температур зарядки	°C	0 – 45
Вес в соответствии с процедурой EPTA 01:2014	кг	0,17
Класс защиты		⧈ / II

Подходящие аккумуляторы системы POWER FOR ALL: PBA 18V.

7. ПРИНАДЛЕЖНОСТИ

GARDENA Спрей для смазки	Увеличивает срок службы ножа и длительность работы от аккумулятора.	**арт. 2366**
GARDENA Системный аккумулятор	Аккумулятор для дополнительной работы или на замену.	
PBA 18V/45 P4A		**арт. 14903**
PBA 18V/72 P4A		**арт. 14905**
GARDENA Зарядное устройство для быстрой зарядки аккумулятора AL 1830 CV P4A	Для быстрой зарядки аккумулятора системы POWER FOR ALL PBA 18V..W-..	**арт. 14901**

8. СЕРВИС / ГАРАНТИЯ

Сервис:

Обратитесь, пожалуйста, по указанному в прилагаемой гарантийной карте адресу.

Гарантийные обязательства:

Гарантия предоставляется только в соответствии с положениями прилагаемой гарантийной карты.

Изнашиваемые детали:

Нож и эксцентриковый привод являются изнашиваемыми деталями и на них не распространяется гарантия.

Инструкции производителя для Российской Федерации
Изготовитель: GARDENA Germany AB,
PO Box 7454, S-103 92 Stockholm, Sweden
Страна изготовления указана на товаре.

Официальный импортер на территорию России:
ООО «Хускварна»,
141400, Московская область, г. Химки,
ул. Ленинградская, владение 39,
строение 6,
помещение № ОВ02_04

Серийный номер: A2209

A	22*	09
1-й серии (индекс производства)	Год выпуска	Календарная неделя выпуска

* Последние две цифры года выпуска 2022 (третий и четвертый знак).

RU

DE EU-Konformitätserklärung
Der Unterzeichnende bestätigt als Bevollmächtigte des Herstellers, der GARDENA Germany AB, PO Box 7454, S-103 92, Stockholm, Schweden, dass das (die) nachfolgend bezeichnete(n) Gerät(e) in der von uns in Verkehr gebrachten Ausführung die Anforderungen der harmonisierten EU-Richtlinien, EU-Sicherheitsstandards und produktspezifischen Standards erfüllt/erfüllen. Bei einer nicht mit uns abgestimmten Änderung des (der) Geräte(s) verliert diese Erklärung ihre Gültigkeit.

EN EC Declaration of Conformity
The undersigned hereby certifies as the authorized representative of the manufacturer, GARDENA Germany AB, PO Box 7454, S-103 92, Stockholm, Sweden, that, when leaving our factory, the unit(s) indicated below is/are in accordance with the harmonised EU guidelines, EU standards of safety and product specific standards. This certificate becomes void if the unit(s) is/are modified without our approval.

FR Déclaration de conformité CE
Le soussigné déclare, en tant que mandataire du fabricant, la GARDENA Germany AB, PO Box 7454, S-103 92, Stockholm, Suède, qu'à la sortie de ses usines le matériel neuf désigné ci-dessous était conforme aux prescriptions des directives européennes énoncées ci-après et conforme aux règles de sécurité et autres règles qui lui sont applicables dans le cadre de l'Union européenne. Toute modification portée sur ce(s) produit(s) sans l'accord express de notre part supprime la validité de ce certificat.

NL EU-conformiteitsverklaring
De ondergetekende bevestigt als gevolmachtigde van de fabrikant, GARDENA Germany AB, PO Box 7454, S-103 92, Stockholm, Zweden, dat het/de onderstaand vermelde apparaat/apparaten in de door ons in de handel gebrachte uitvoering voldoet/voldoen aan de eisen van de geharmoniseerde EU-richtlijnen, EU-veiligheidsnormen en productspecifieke normen. Bij een niet met ons afgestemde verandering van het apparaat/de apparaten verliest deze verklaring haar geldigheid.

SV EU-försäkran om överensstämmelse
Undertecknad intygar som befullmäktigad företrädare för tillverkaren, GARDENA Germany AB, PO Box 7454, S-103 92, Stockholm, Sverige, att nedan angiven apparat/nedan angivna apparater i det utförande vi har släppt på marknaden, uppfyller fordringarna i de harmoniserade EU-direktiven, EU-säkerhetsstandarderna och de produktspecifika standarderna. Denna försäkran upphör att gälla vid en ändring av apparaten/apparaterna som inte har stämts av med oss.

DA EU-overensstemmelseserklæring
Underskriveren bekræfter som fuldmægtig for producenten, GARDENA Germany AB, PO Box 7454, S-103 92, Stockholm, Sverige, at det (de) efterfølgende betegnede apparat(er) i den af os markedsførte udførelse opfylder kravene i de harmoniserede EU-direktiver, EU-sikkerhedsstandarder og produktspecifikke standarder. Foretages en ændring af apparatet/apparaterne, der ikke er aftalt med os, mister denne erklæring sin gyldighed.

FI EU-vaatimustenmukaisuusvakuutus
Allekirjoittanut vahvistaa valmistajan, GARDENA Germany AB, PO Box 7454, S-103 92, Tukholma, Ruotsi, valtuuttamana henkilönä, että seuraava laite täyttää/seuraavat laitteet täyttävät meidän toimittamassa mallissa yhdenmukaistettujen EU-direktiivien, EU-turvallisuusmääräysten ja tuotekohtaisten standardien vaatimukset. Laitteen/laitteiden muutoksissa, joista ei ole sovittu meidän kanssamme, menettää tämä selvitys voimassaolonsa.

IT Dichiarazione di conformità UE
Il sottoscritto, in quanto soggetto autorizzato dal produttore, GARDENA Germany AB, PO Box 7454, S-103 92, Stoccolma, Svezia, dichiara che l'apparecchio/gli apparecchi di seguito denominato/i, nella versione da noi immessa in commercio, soddisfa/no i requisiti delle direttive UE armonizzate, degli standard di sicurezza europei e degli standard specifici per il prodotto. La presente dichiarazione perde di validità in caso di modifica dell'apparecchio/degli apparecchi non concordata con noi.

ES Declaración de conformidad de la UE
El firmante confirma, en calidad de apoderado del fabricante GARDENA Germany AB, PO Box 7454, S-103 92 Estocolmo (Suecia), que el/los aparato(s) mencionado(s) a continuación cumple(n), en la versión lanzada al mercado por nuestra empresa, los requisitos de las directivas de la UE armonizadas, los estándares de seguridad de la UE y los estándares específicos del producto. La presente declaración perderá su validez si se modifica(n) el/los aparato(s) sin previa aprobación por nuestra parte.

PT Declaração CE de Conformidade
O abaixo-assinado, na qualidade de representante do fabricante, GARDENA Germany AB, PO Box 7454, S-103 92, Stockholm, Schweden, confirma que o(s) aparelho(s) a seguir designado(s) no modelo lançado por nós no mercado cumpre/cumprem os requisitos das diretivas UE harmonizadas, as normas de segurança UE e as normas específicas para estes produtos. Esta declaração perde a sua validade se forem realizadas alterações no(s) aparelho(s) sem o nosso consentimento.

PL Deklaracja zgodności UE
Niżej podpisany potwierdza jako upoważniony przedstawiciel producenta, spółki GARDENA Germany AB, PO Box 7454, S-103 92, Sztokholm, Szwecja, że określone poniżej urządzenie/-nia w wersji wprowadzonej przez nas do obrotu spełnia/-niają wymogi zharmonizowanych dyrektyw UE, norm bezpieczeństwa UE oraz norm dotyczących konkretnych produktów. Niniejsza deklaracja traci ważność w przypadku wprowadzania nieuzgodnionych z nami zmian urządzenia/ń.

HU EU megfelelőségi nyilatkozat
Az alulírott, a GARDENA Germany AB, Pf. 7454, S-103 92, Stockholm, Svédország megbízotti minőségében megerősíti, hogy az általunk alábbi kivitelben forgalomba hozott, lent nevezett eszköz(ök) megfelel(nek) az uniós irányelvekkel összhangba hozott nemzeti előírások követelményeinek, az EU biztonsági szabványainak és a konkrét termékre vonatkozó szabványoknak. Az eszköz(ök)nek velünk nem egyeztetett módosítása esetén ez a nyilatkozat érvényét veszti.

CS EU prohlášení o shodě
Podepsaná osoba zplnomocněná výrobcem GARDENA Germany AB, PO Box 7454, S-103 92, Stockholm, Švédsko potvrzuje, že v následujícím uvedený(-é) přístroj(-e) v provedení námi uvedeném na trh splňuje/splňují požadavky směrnic EU, bezpečnostních norem EU a norem specifických pro výrobek. V případě změny přístroje(-ů), která s námi nebyla dohodnuta, ztrácí toto prohlášení svou platnost.

SK EÚ vyhlásenie o zhode
Dolu podpísaný potvrdzuje, ako splnomocnený zástupca výrobcu, GARDENA Germany AB, PO Box 7454, S-103 92, Štokholm, Švédsko, že ďalej označené zariadenie/a vo vyhotovení uvedenom na trh spĺňa/jú požiadavky harmonizovaných smerníc EÚ, bezpečnostných štandardov EÚ a predpisov, špecifických pre dané výrobky. Pri zmene zariadenia/zariadení, ktorá nebola odsúhlasená našou spoločnosťou, stráca toto vyhlásenie platnosť.

EL Δήλωση συμμόρφωσης ΕΕ
Ο υπογεγραμμένος βεβαιώνει ως πληρεξούσιος του κατασκευαστή, της εταιρείας GARDENA Germany AB, Τ.Θ. 7454, S-103 92, Στοκχόλμη, Σουηδία, ότι η (οι) παρακάτω αναφερόμενη(ες) συσκευή(ές) στην έκδοση που τίθεται από εμάς σε κυκλοφορία πληροί/πληρούν τις απαιτήσεις των εναρμονισμένων οδηγιών της ΕΕ, προτύπων ασφαλείας της ΕΕ και των ειδικών για το προϊόν προτύπων. Σε περίπτωση τροποποίησης της (των) συσκευής(ών) χωρίς προηγούμενη συνεννόηση με την εταιρεία μας παύει να ισχύει η δήλωση.

SL Izjava EU o skladnosti
Spodaj podpisani kot pooblaščenec proizvajalca GARDENA Germany AB, PO Box 7454, S-103 92, Stockholm, Švedska, potrjuje, da v nadaljevanju označene naprave v izvedbi, v kakršni smo jih dali v promet, izpolnjujejo zahteve usklajenih direktiv EU, varnostnega standarda EU in standardov, ki veljajo za posamezne izdelke. V primeru spremembe naprave, ki ni usklajena z nami, ta izjava neha veljati.

HR EU izjava o sukladnosti
Dolje potpisani kao opunomoćenik proizvođača, tvrtke GARDENA Germany AB, PO Box 7454, S-103 92, Stockholm, Švedska, potvrđujemo da niže navedeni uređaj(i) odgovarajuće izvedbe koji/koje smo iznijeli na tržište ispunjavaju kriterije usklađenih direktiva EU i sigurnosnih standarda EU kao i standarda koji se tiču proizvoda. Ova izjava gubi valjanost u slučaju izmjena uređaja koje nisu prethodno ugovorene s nama.

RO Declarație de conformitate UE
Semnatarul, în calitatea sa de împuternicit al producătorului GARDENA Germany AB, PO Box 7454, S-103 92, Stockholm, Suedia, confirmă că aparatul (aparatele) descrise în cele ce urmează, în execuția pusă de noi pe piață îndeplinește (îndeplinesc) cerințele directivelor armonizate UE, ale standardelor de siguranță UE și ale standardelor specifice produsului. În cazul modificării fără aprobarea noastră prealabilă a aparatului (aparatelor), această declarație își pierde valabilitatea.

BG ЕС-Декларация за съответствие
Долуподписаният удостоверява като пълномощник на производителя GARDENA Germany AB, PO Box 7454, S-103 92, Стокхолм, Швеция, че по-долу описаният(ите) уред(и) във варианта на изпълнение пуснат от нас на пазара изпълнява/изпълняват изискванията на хармонизираните ЕС-директиви, ЕС-норми за безопасност и специфичните норми за продукцията. В случай на промяна на уреда(ите), която не е съгласувана с нас, тази декларация губи своята валидност.

ET EL-i vastavusdeklaratsioon
Allakirjutanu kinnitab tootja, GARDENA Germany AB, PO Box 7454, S-103 92, Stockholm, Rootsi, poolt volitatud isikuna, et järgnevalt nimetatud seade (seadmed) täidab (täidavad) meie poolt turule toodud versiooni kujul harmoneeritud EL-i direktiivide, EL-i ohutusstandardite ja tootepõhiste standardite nõuded. Seadmel (seadmetel) meiega kooskõlastamata muudatuse tegemise korral kaotab käesolev deklaratsioon oma kehtivuse.

LT ES atitikties deklaracija
Pasirašantysis, kaip gamintojo, GARDENA Germany AB, PO Box 7454, S-103 92, Stokholmas, Švedija, įgaliotasis atstovas patvirtina, kad žemiau nurodyto(-ų) prietaiso(-ų) modeliai, kurie buvo pagaminti mūsų gamyklose, atitinka darniąsias ES direktyvas, ES saugumo standartus ir specifinius gaminio standartus. Atlikus bet kokį prietaiso(-ų) pakeitimą, kuris nėra suderintas su mumis, ši deklaracija praranda galiojimą.

LV ES atbilstības deklarācija
Zemā parakstījusies persona kā ražotāja, uzņēmuma GARDENA Germany AB, PO Box 7454, S-103 92, Stokholma, Zviedrija, pilnvarotais pārstāvis apstiprina, ka tālāk norādītā(-s) ierīce(-s) izpildījumā, kādā mēs to (tās) esam laiduši tirgū, atbilst saskaņotajām ES direktīvām, ES drošības standartiem un konkrētajam produktam noteiktajiem standartiem. Ierīcē(-s) veicot ar mums nesaskaņotas izmaiņas, šī deklarācija zaudē savu spēku.

Produktbezeichnung:	**Akku-Heckenschere**
Description of the product:	**Battery Hedge Trimmer**
Désignation du produit :	**Taille-haies à batterie**
Beschrijving van het product:	**Accu-heggenschaar**
Beskrivning av produkten:	**Accu-häcksax**
Beskrivelse af produktet:	**Hækkeklipper med genopladelig accu**
Tuotteen kuvaus:	**Akkukäyttöinen pensasleikkuri**
Descrizione del prodotto:	**Tagliasiepi a batteria**
Descripción del producto:	**Recortasetos con Accu**
Descrição do produto:	**Corta sebes a bateria**
Opis produktu:	**Akumulatorowe nożyce do żywopłotu**
A termék leírása:	**Akkumulátoros sövénynyíró**
Popis výrobku:	**Akumulátorové nůžky na živý plot**
Popis produktu:	**Akumulátorové nožnice na živý plot**
Περιγραφή του προϊόντος:	**Μπορντουροψάλιδο μπαταρίας**
Opis izdelka:	**Akumulatorske škarje za živo mejo**
Opis proizvoda:	**Baterijske škare za živicu**
Descrierea produsului:	**Trimmer de gard viu cu baterie**
Описание на продукта:	**Акумулаторна ножица за жив плет**
Toote kirjeldus:	**Akuga hekilõikur**
Gaminio aprašas:	**Akumuliatorinės gyvatvorių žirklės**
Izstrādājuma apraksts:	**Ar akumulatoru darbināmas dzīvžoga šķēres**

Produkttyp:	Terméktípus:	Artikelnummer:	Cikkszámok:
Product type:	Druh výrobku:	Article number:	Objednací číslo:
Type de produit :	Typ produktu:	Référence :	Objednávacie číslo:
Producttype:	Τύπος προϊόντος:	Artikelnummer:	Kodikós eídous:
Produkttyp:	Vrsta izdelka:	Artikelnummer:	Številka izdelka:
Produkttype:	Vrsta proizvoda:	Artikelnummer:	Kataloški broj:
Tuotetyyppi:	Tip produs:	Tuotenumero:	Cod articol:
Tipo adi prodotto:	Тип продукт:	Codice articolo:	Артикул номер:
Tipo de producto:	Tootetüüp:	Referencia:	Artiklinumber:
Tipo de produto:	Gaminio tipas:	Número de referência:	Dalies numeris:
Typ produktu:	Produkta veids:	Numer katalogowy:	Artikula numurs:
EasyCut 40/18V P4A		**14733**	

EU-Richtlinien:	EB direktyvos:	Hinterlegte Dokumentation: GARDENA Technische Dokumentation, M. Jäger, 89079 Ulm	Konformitätsbewertungsverfahren: Nach 2000/14/EG Art. 14 Anhang V
EC-Directives:	EK direktīvas:		
Directives CE :			
EG-richtlijnen:			
EU-direktiv:			
EF-direktiver:			
EY-direktiivit:			
Direttive UE:			
Directiva CE:			
Diretivas CE:			
Dyrektywy WE:			
EK-irányelvek:			
Předpisy ES:			
Smernice EÚ:			
Οδηγίες ΕΚ:	**2006/42/EG**		
Direktive EU:	**2011/65/EU**		
EC direktive:	**2014/30/EU**		
Директиви на ЕО:	**2014/35/EU**		
EÜ direktiivid:	**2014/35/EU**		
		Deposited Documentation: GARDENA Technical Documentation, M. Jäger, 89079 Ulm	Conformity Assessment Procedure: according to 2000/14/EC Art.14 Annex V
		Documentation déposée : Documentation technique GARDENA, M. Jäger, 89079 Ulm	Procédure d'évaluation de la conformité : Selon 2000/14/CE art. 14 Annexe V

Harmonisierte EN-Normen / Harmonised EN:	**EN ISO 12100** **EN 62841-1** **EN 62841-4-2**

Schall-Leistungspegel:	gemessen/garantiert	Hladiny hluku:	nameraná/zaručená
Noise level:	measured/guaranteed	Επίπεδο θορύβου:	μετρημένο/εγγυημένο
Niveau sonore :	mesuré/garanti	Raven zvočne moči:	izmerjena/zagotovljena
Geluidsniveau:	gemeten/gegarandeerd	Razina buke:	mjerena/zajamčena
Ljudnivå:	uppmätt/garanterad	Nivel de zgomot:	măsurat/garantat
Štojniveau:	mõlt/garanteret	Ниво на шум:	измерено/гарантирано
Äänitaso:	mitattu/taattu	Müratase:	mõõdetud/garanteeritud
Livello acustico:	misurato/garantito	Triukšmo lygis:	išmatuotas/garantuojamas
Nivel de ruido:	medido/garantizado	Trokšņa līmenis :	mērītais/garantētais
Nível de ruído:	medido/garantido		
Poziom hałasu:	zmierzony/gwarantowany		
Zajszint:	mért/garantált		
Hladina hluku:	naměřená/zaručená		**86 dB(A) / 88 dB(A)**

Anbringungsjahr der CE-Kennzeichnung:	CE-jelzés elhelyezésének éve:
Year of CE marking:	Rok umístění značky CE:
Année d'apposition du marquage CE :	Rok udelenia značky CE:
Installatiejaar van de CE-aanduiding:	Έτος σήματος CE:
Märkningsår:	Leto namestitve CE-oznake:
CE-Mærkningsår:	Godina dobivanja CE oznake:
CE-merkin kiinnitysvuosi:	Anul de marcare CE:
Anno di applicazione della certificazione CE:	Година на поставяне на CE-маркировка:
Colocación del distintivo CE:	CE-märgistuse paigaldamise aasta:
Ano de marcação pela CE:	Metai, kada pažymėta CE-ženklu:
Rok nadania oznakowania CE:	CE-marķējuma uzlikšanas gads: **2022**

Ulm, den 15.03.2022	Der Bevollmächtigte
Ulm, 15.03.2022	Authorised representative
Fait à Ulm, le 15.03.2022	Le mandataire
Ulm, 15-03-2022	De gevolmachtigde
Ulm, 2022.03.15.	Auktoriserad representant
Ulm, 15.03.2022	Autoriseret repræsentant
Ulmissa, 15.03.2022	Valtuutettu edustaja
Ulm, 15.03.2022	Persona delegata
Ulm, 15.03.2022	La persona autorizada
Ulm, 15.03.2022	O representante
Ulm, dnia 15.03.2022	Pełnomocnik
Ulm, 15.03.2022	Meghatalmazott
Ulm, 15.03.2022	Zplnomocněnec
Ulm, dňa 15.03.2022	Splnomocnený
Ulm, 15.03.2022	Ο εξουσιοδοτημένος
Ulm, 15.03.2022	Pooblaščenec
Ulm, dana 15.03.2022	Ovlaštena osoba
Ulm, 15.03.2022	Conducerea tehnică
Улм, 15.03.2022	Упълномощен
Ulm, 15.03.2022	Volitatud esindaja
Ulm, 15.03.2022	Įgaliotasis atstovas
Ulme, 15.03.2022	Pilnvarotā persona
Reinhard Pompe Vice President	**Wolfgang Engelhardt** Vice President Supply Chain

EN UKCA Declaration of Conformity

The manufacturer: GARDENA Germany AB, PO Box 7454, S-103 92 Stockholm, Sweden hereby certifies, when leaving our factory, the unit(s) indicated below is/are in accordance with the UK Regulations, designated standards of safety and product specific designated standards. This certificate becomes void if the units are modified without our approval.

Description of the Product:	**Battery Hedge Trimmer**
Product type:	**EasyCut 40/18V P4A**
Article Number:	**14733**
UK regulations:	**S.I. 2008/1597** **S.I. 2016/1091** **S.I. 2012/3032** **S.I. 2001/1701**
Designated Standards:	**EN ISO 12100** **EN 62841-1** **EN 62841-4-2**
Authorised Representative:	**Husqvarna UK Limited**
Deposited Documentation:	**Preston Road,** **Aycliffe,** **County Durham** **UK** **DL5 6 UP**
Conformity Assessment Procedure:	**According to S.I. 2001/1701 Art. 11 Schedule 8**
Noise level: measured / guaranteed	**86 dB(A) / 88 dB(A)**
Aycliffe, 15.03.2022 Authorised Representative:	**John Thompson** Director

Deutschland / Germany
GARDENA Manufacturing GmbH
Central Service
Hans-Lorenser-Straße 40
D-89079 Ulm
Produktfragen:
(+49) 731 490-123
Reparaturen:
(+49) 731 490-290
www.gardena.com/de/kontakt

Albania
KRAFT SHPK
Autostrada Tirane-Durres
Km 7
1051 Tirane
Phone: (+355) 69 877 7821
info@kraft.al

Argentina
ROBERTO C. RUMBO S.R.L.
Predio Norlog
Lote 7
Benavidez. ZC: 1621
Buenos Aires
Phone: (+54) 11 5263-7862
ventas@rumbosrl.com.ar

Armenia
AES Systems LLC
Marshal Babajanyan Avenue 56/2
0022 Yerevan
Phone: (+374) 60 651 651
masisohanyan@icloud.com

Australia
Husqvarna Australia Pty. Ltd.
Locked Bag 5
Central Coast BC
NSW 2252
Phone: (+ 61) (0) 2 4352 7400
customer.service@husqvarna.com.au

Austria / Österreich
Husqvarna Austria GmbH
Industriezeile 36
4010 Linz
Tel.: (+43) 732 77 01 01-485
service.gardena@husqvarnagroup.com

Azerbaijan
Proqres Xüsusi Firması
Aliyar Aliyev 212, Baku, Azerbaijan
Sales: +994 70 326 07 14
Aftersales: +994 77 326 07 14
www.progress-garden.az
info@progress-garden.az

Bahrain
M.H. Al-Mahroos
BUILDING 208, BLOCK 356,
ROAD 328
Salhiya
Phone: +973 1740 8090
almahroos@almahroos.com

Belarus / Беларусь
ООО «Мастер Гарден»
220118, г. Минск,
улица Шарангович, дом 7а
Тел. (+375) 17 257 00 33
mg@mastergarden.by

Belgium
Husqvarna Belgium nv
Gardena Division
Leuvensesteenweg 542
Planet II E
1930 Zaventem
België

Bosnia / Herzegovina
Silk Trade d.o.o.
Poslovna Zona Vila Br. 20
Phone: (+387) 61 165 593
info@silktrade.com.ba

Brazil
Nordtech Maquinas e Motores Ltd.
Avenida Juscelino Kubitschek
de Oliveira Curitiba
3003 Brazil
Phone: (+55) 41 3595-9600
contato@nordtech.com.br
www.nordtech.com.br

Bulgaria
AGROLAND България АД
бул. 8 Декември, № 13
Офис 5
1700 Студентски град
София
Тел.: (+359) 24 66 6910
info@agroland.eu

Canada / USA
GARDENA Canada Ltd.
125 Edgeware Road
Unit 15 A
Brampton L6Y 0P5
ON, Canada
Phone: (+1) 905 792 93 30
gardena.customerservice@ husqvarnagroup.com

Chile
REPRESENTACIONES JCE S.A.
AV. DEL VALLE NORTE 857 PISO 4
HUECHURABA, SANTIAGO, CHILE
Phone: (+ 56) 2 2414 2600
contacto@jce.cl

China
Husqvarna (Shanghai)
Management Co., Ltd.
富世华（上海）管理有限公司
3F, Benq Square B,
No 207, Song Hong Rd.,
Chang Ning District,
Shanghai, PRC. 200335
上海市长宁区淞虹路207号明
基广场B座3楼, 邮编: 200335

Colombia
Equipos de Toyama Colombia SAS
Cra. 68 D No 25 B 86 Of. 618
Edificio Torre Central
Bogota
Phone: +57 (1) 703 95 20 /
+57 (1) 703 95 22
servicioalcliente@toyama.com.co
www.toyama.com.co

Costa Rica
Exim CIA Costa Rica
Calle 25A, B°. Montealegre
Zapote
San José
Costa Rica
Phone: (+506) 2221-5654 / (+506) 2221-5659
eximcostarica@gmail.com

Croatia
Husqvarna Austria GmbH
Industriezeile 36
4010 Linz
Phone: (+43) 732 77 01 01-485
service.gardena@husqvarnagroup.com

Cyprus
Pantelis Papadopoulos S.A.
92 Athinon Avenue
Athens
10442 Greece
Phone: (+30) 21 0519 3100
infocy@papadopoulos.com.gr

Czech Republic
Gardena
Service Center Vrbno
c/o Husqvarna
Manufacturing CZ s.r.o.
Jesenická 146
79326 Vrbno pod Pradedem
Phone: 800 100 425
servis@gardena.cz

Denmark
GARDENA DANMARK
Lejrvej 19, st.
3500 Værløse
Tlf.: (+45) 70 26 47 70
gardenadk@husqvarnagroup.com
www.gardena.com / dk

Dominican Republic
BOSQUESA, S.R.L
Carretera Santiago Licey
Km. 5 ½
Esquina Copal II.
Santiago De Los Caballeros
51000 Dominican Republic
Phone: (+1) 809-562-0476
contacto@bosquesa.com.do

Egypt
Universal Agencies Co
26, Abdel Hamid Lotfy St.
Giza
Phone: (+20) 3 761 57 57

Estonia
Husqvarna Eesti OÜ
Valdeku 132
EE-11216 Tallinn
info@gardena.ee

Finland
Oy Husqvarna Ab
Juurakkotie 5 B 2
01510 Vantaa
www.gardena.fi

France
Husqvarna France
9/11 Allée des pierres mayettes
92635 Gennevilliers Cedex
France
http://www.gardena.com/fr
N° AZUR: 0 810 00 78 23
(Prix d'un appel local)

Georgia
Transporter LLC
#70, Beliashvili street
0159 Tbilisi, Georgia
Number: (+995) 322 14 71 71
info@transporter.com.ge
www.transporter.com.ge

Service Address and Importer to Great Britain
Husqvarna UK Ltd
Preston Road
Aycliffe Industrial Park
Newton Aycliffe
County Durham
DL5 6UP
Phone: (+44) (0) 344 844 4558
info.gardena@husqvarna.co.uk

Greece
Π.ΠΑΠΑΔΟΠΟΥΛΟΣ ΑΕΒΕ
Λεωφ. Αθηνών 92
Αθήνα
Τ.Κ.104 42
Ελλάδα
Τηλ. (+30) 210 5193 100
info@papadopoulos.com.gr

Hong Kong
Tung Tai Company
151-153 Hoi Bun Road
Kwun Tong, Kowloon
Hong Kong
Phone: (+852) 3583 1662
admin@tungtaico.com

Hungary
Husqvarna Magyarország Kft.
Ezred u. 1 – 3
1044 Budapest
Phone: (+36) 1 251-4161
vevoszolgalat.husqvarna@husqvarna.hu

Iceland
BYKO ehf.
Skemmuvegi 2a
200 Kópavogur
Phone: (+354) 515 4000
byko@byko.is

MHG Verslun ehf
Víkurhvarf 8
203 Kópavogur
Phone: (+354) 544 4656

India
B K RAMAN AND CO
Plot No. 185, Industrial Area,
Phase-2, Ram Darbar
Chandigarh
160002 India
Phone: (+91) 98140 06530
raman@jaganhardware.com

Iraq
Alshiemal Alakhdar Company
Al-Faysalieah, Near Estate Bank
Mosul
Phone: (+964) 78 18 18 46 75

Ireland
Liffey Distributors Ltd.
309 NW Business Park, Ballycoolen
15 Dublin
Phone: (+353) 1 824 2600
info@liffeyd.com

Israel
HAGARIN LTD.
2 Nahal Harif St.
8122201 Yavne
internet@hagarin.co.il
Phone: (+972) 8-932-0400

Italy
Husqvarna Italia S.p.A.
Centro Direzionale Planum
Via del Lavoro 2, Scala B
22036 ERBA (CO)
Phone: (+39) (0) 31 4147700
assistenza.italia@it.husqvarna.com

Japan
Husqvarna Zenoah Co. Ltd. Japan
1-9 Minamidai, Kawagoe
350-1165 Saitama
Japan
gardena-jp@husqvarnagroup.com

Kazakhstan
ТОО "Ламзд"
Russian
Адрес: Казахстан, г. Алматы,
ул. Тажибаевой, 155/1
Тел.: (+7) (727) 355 64 00 /
(+7) (700) 355 64 00 lamed@lamed.kz

Kazakh
Мекен-жайы: Қазақстан,
Алматы қ.,
көш. Тәжібаевой, 155/1
Тел.: (+7) (727) 355 64 00 /
(+7) (700) 355 64 00
lamed@lamed.kz

Kuwait
Palms Agro Production Co
Al Rai- Fourth Ring Road – Block 56.
P.O Box: 1976 Safat
13020 Al-Rai
Phone: (+965) 24 73 07 45
info@palms-kw.com

Kyrgyzstan
ООсО Alye Maki
Av. Moladaya Guardia 83
720014 Bishkek
Phone: (+996) 312 322115

Latvia
Husqvarna Latvija SIA
Ulbrokas 19A
LV-1021 Rīga
info@gardena.lv

Lebanon
Technomec
Safra Highway (Beirut – Tripoli) Center
622 Mezher Bldg.
P.O.Box 215
Jounieh
Phone: (+961) 9 853527 /
(+961) 3 855481
tecnomec@idm.net.lb

Lithuania
UAB Husqvarna Lietuva
Ateities pl. 77C
LT-52104 Kaunas
info@gardena.lt

Luxembourg
Magasins Jules Neuberg
39, rue Jacques Stas
Luxembourg-Gasperich 2549
Case Postale No. 12
Luxembourg 2010
Phone: (+352) 40 14 01
api@neuberg.lu

Malaysia
Glomedic International Sdn Bhd
Jalan Ruang No. 30
Shah Alam, Selangor
40150 Malaysia
Phone: (+60) 3-7734 7997
oase@glomedic.com.my

Malta
I.V. Portelli & Sons Ltd.
85, 86, Triq San Pawl
Rabat - RBT 1240
Phone: (+356) 2145 4289

Mauritius
Espace Maison Ltée
La City Trianon, St Jean
Quatre Bornes
Phone: (+230) 460 85 85
digital@espacemaison.mu

Mexico
AFOSA
Av. Lopez Mateos Sur # 5019
Col. La Calma 45070
Zapopan, Jalisco, Mexico
Phone: (+52) 33 3818-3434
isolis@afosa.com.mx

Moldova
Convel SRL
Republica Moldova,
mun. Chisinau,
sos. Muncesti 284
Phone: (+373) 22 857 126
www.convel.md

Mongolia
Soyolj Gardening Shop
Narnii Rd
Ulaanbaatar
14230 Mongolia
Phone: +976 7777 5080
soyolj@magicnet.mn

Morocco
Proekip
64 Rue de la Participation
Casablanca-Roches Noires
20303 Morocco
Phone: (+212) 661342107
hicham.hafani@proekip.ma

Netherlands
Husqvarna Nederland B.V.
GARDENA Division
Postbus 50131
1305 AC ALMERE
Phone: (+31) 36 521 00 10
info@gardena.nl

Neth. Antilles
Jonka Enterprises N.V.
Sta. Rosa Weg 196
P.O. Box 8200
Curaçao
Phone: (+599) 9 767 66 55
info@jonka.com

New Zealand
Husqvarna New Zealand Ltd.
PO Box 76-437
Manukau City 2241
Phone: (+64) (0) 9 9202410
support.nz@husqvarna.co.nz

North Macedonia
Sinpeks d.o.o.
Ul. Kravarski Pat Bb
7000 Bitola
Phone: (+389) 47 20 85 00
sinpeks@mt.net.mk

Norway
Husqvarna Norge AS
Gardena Division
Trøskenveien 36
1708 Sarpsborg
info@gardena.no

Northern Cyprus
Mediterranean Home & Garden
No 150 Alsancak, Karaoğlanoğlu
Caddesi Girne
Phone: (+90) 392 821 33 80
info@medgardener.com

Oman
General Development Services
PO 1475, PC - 111
Seeb
111 Oman
Phone: 96824582816
gdsoman@gdsoman.com

Paraguay
Agrofield SRL
AV. CHOFERES DEL CHACO
1449 C/25 DE MAYO
Asuncion
Phone: (+595) 21 608 656
consultas@agrofield.com.py

Peru
Sierras y Herramientas Forestal SAC
Av. Las Gaviotas 833, Chorrillos
Lima
Phone: (+51) 1 2 52 02 52
supervisorventas1@siersac.com
www.siersac.com

Philippines
Royal Dragon Traders Inc
10 Linaw Street, Barangay
Saint Peter Quezon City
1114 Philippines
Phone: (+63) 2 7426893
aida.fernandez@rdti.com.ph

Poland
Gardena Service Center Vrbno
c/o Husqvarna Manufacturing CZ
s.r.o. Jesenická 146
79326 Vrbno pod Pradedem
Czech Republic
Phone: (22) 336 78 90
serwis@gardena.pl

Portugal
Husqvarna Portugal, SA
Lagoa - Albarraque
2635 - 595 Rio de Mouro
Phone: (+351) 21 922 85 30
Fax: (+351) 21 922 85 36
info@gardena.pt

Romania
Madex International Srl
Soseaua Odaii 117 - 123,
RO 013603 Bucureşti, S1
Phone: (+40) 21 352 7603
madex@ines.ro

Russia / Россия
ООО „Хускварна"
141400, Московская обл.,
г. Химки,
улица Ленинградская,
владение 39, стр.6
Бизнес Центр
„Химки Бизнес Парк",
помещение ОВ02_04
http://www.gardena.ru

Saudi Arabia
SACO
Takhassusi Main Road P.O. Box:
86387 Riyadh 12863
40011 Saudi Arabia
Phone: (966) 11 482 8877
webmaster@saco-ksa.com

Al Futtaim Pioneer Trading
5147 Al Farooq Dist.
Riyadh 7991
Phone: (+971) 4 206 6700
Owais.Khan@alfuttaim.com

Serbia
Domel d.o.o.
Slobodana Đurića 21
11000 Belgrade
Phone: (+381) 11 409 57 12
office@domel.rs

Singapore
Hy-Ray PRIVATE LIMITED
40 Jalan Pemimpin
#02-08 Tat Ann Building
Singapore 577185
Phone: (+65) 6253 2277
info@hyray.com.sg

Slovak Republic
Gardena
Service Center Vrbno
c/o Husqvarna
Manufacturing CZ s.r.o.
Jesenická 146
79326 Vrbno pod Pradedem
Phone: 0800 154044
servis@gardena.sk

Slovenia
Husqvarna Austria GmbH
Industriezeile 36
4010 Linz
Phone: (+43) 732 77 01 01-485
service.gardena@husqvarnagroup.com

South Africa
Husqvarna South Africa (Pty) Ltd
Lifestyle Business Park –
Ground Floor Block A Cnr
Beyers Naude Drive and Ysterhout
Road Randpark Ridge, Randburg
Phone: (+27) 10 015 5750
service@gardena.co.za

South Korea
Kyung Jin Trading Co., Ltd
8F Haengbok Building, 210,
Gangnam-Daero 137-891 Seoul
Phone: (+82) 2 574 6300
kjh@kjh.co.kr

Spain
Husqvarna España S.A.
Calle de Rivas nº 10
28052 Madrid
Phone: (+34) 91 708 05 00
atencioncliente@gardena.es

Sri Lanka
Hunter & Company Ltd.
130 Front Street
Colombo
Phone: 94-11 232 81 71
hunters@eureka.lk

Suriname
Deto Handelmaatschappij N.V.
Kernkampweg 72-74
P.O. Box: 12782
Paramaribo
Suriname
Phone: (+597) 43 80 50
info@deto.sr

Sweden
Husqvarna AB /
GARDENA Sverige
Drottninggatan 2
561 82 Huskvarna
Sverige
Phone: (+46) (0) 36-14 60 02
service@gardena.se

Switzerland / Schweiz
Husqvarna Schweiz AG
Consumer Products
Industriestrasse 10
5506 Mägenwil
Phone: (+ 41) (0) 62 887 37 90
info@gardena.ch

Taiwan
Hong Ying Trading Co., Ltd.
No. 46 Wu-Kun-Wu Road
New Taipei City
Phone: (+886) (02) 2298 1486
salesgd1@7friends.com.tw

Tajikistan
ARIERS JV LLC
39, Ayni Street, 734024
Dushanbe, Tajikistan

Thailand
Spica Co. Ltd
243/2 Onnuch Rd., Prawat
Bangkok
10250 Thailand
Phone: (+66) (0)2721 7373
surapong@spica-siam.com

Tunisia
Société du matériel agricole et maritime
Nouveau port de peche de Sfax Bp 33
Sfax 3065
Phone: (+216) 98 419047/
(+216) 74 497614
commercial@smamtunisia.com

Türkiye
Dost Bahçe
Yunus Mah. Adil Sk. No:3
Kartal
Istanbul
34873 Türkiye
Phone: (+90) 216 389 39 39

Turkmenistan
I.E. Orazmuhammedov Nurmuhammet
80 Ataturk, BERKARAR Shopping Center,
Ground floor, A77b,
Ashgabat 744000
TURKMENISTAN
Phone: (+993) 12 468859
Mob: (+993) 62 222887
info@jayhyzmat.com /
bekgiyev@jayhyzmat.com
www.jayhyzmat.com

UAE
Al-Futtaim ACE Company
L.L.C Building, Al Rebat Street
Festival City, Dubai
7880 UAE
Phone: (+971) 4 206 6700
ace@alfuttaim.ae

Ukraine / Україна
АТ «Альцест»
вул Петропавлівська 4
08130, Київська обл.
Києво-Святошинський р-н. с.
Петропавлівська Борщагівка Україна
Тел.: (+38) 0 800 503 000

Uruguay
FELI SA
Entre Rios 1083
11800 Montevideo
Phone: (+598) 22 03 18 44
info@felisa.com.uy

Uzbekistan
AGROHOUSE MChJ
O'zbekiston, 111112
Toshkent viloyati
Toshkent tumani
Hasanboy QFY, THAY yoqasida
Phone: (+998)-93-5414141 /
(+998)-71-2096868
info@agro.house
www.agro.house

Vietnam
Vision Joint Stock Company
BT1-17, Khu biet thu –
Khu Doan ngoai giao Nguyen Xuan Khoat
Xuan Đinh, Bac Tu Liem
Hanoi, Vietnam
Phone: (+8424)-38462833/34
quynhnm@visionjsc.com.vn

Zimbabwe
Cutting Edge
159 Citroen Rd, Msasa
Harare
Phone: (+263) 8677 008685
sales@cuttingedge.co.zw

14733-20.960.02/0422
© GARDENA Manufacturing GmbH
D-89079 Ulm
https://www.gardena.com