GARDENA®

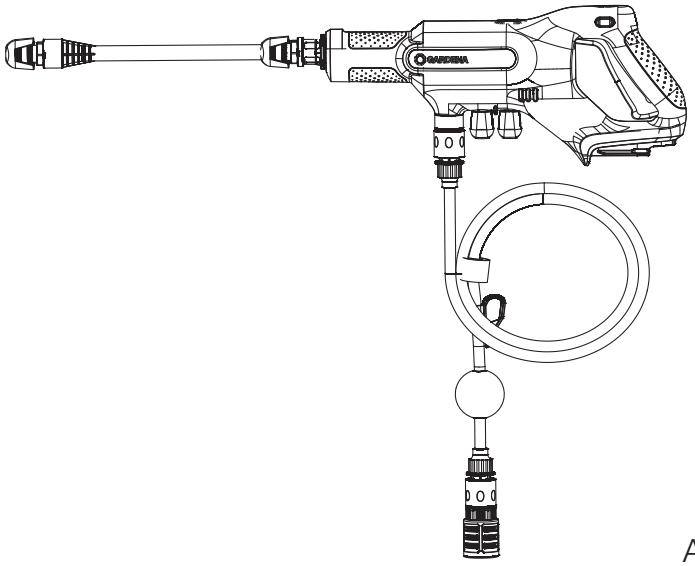

AquaClean 24/18V P4A Art. 14800

ET **Kasutusjuhend**
Akuga kesksurvepuhasti

ET

DE ***Produkthaftung***
Wir weisen ausdrücklich darauf hin, dass wir in Übereinstimmung mit dem Produkthaftungsgesetz nicht für Schäden haften, die durch unsere Produkte entstehen, wenn diese unsachgemäß und nicht durch einen von uns autorisierten Servicepartner repariert wurden oder wenn keine Original GARDENA Teile oder von uns zugelassene Teile verwendet wurden.

EN ***Product liability***
In accordance with the German Product Liability Act, we hereby expressly declare that we accept no liability for damage incurred from our products where said products have not been properly repaired by a GARDENA-approved service partner or where original GARDENA parts or parts authorised by GARDENA were not used.

FR ***Responsabilité***
Conformément à la loi relative à la responsabilité du fait des produits défectueux, nous déclarons expressément par la présente que nous déclinons toute responsabilité pour les dommages résultant de nos produits, si lesdits produits n'ont pas été correctement réparés par un partenaire d'entretien agréé GARDENA ou si des pièces d'origine GARDENA ou des pièces agréées GARDENA n'ont pas été utilisées.

NL ***Productaansprakelijkheid***
Conform de Duitse wet inzake productaansprakelijkheid verklaren wij hierbij uitdrukkelijk dat wij geen aansprakelijkheid aanvaarden voor schade ontstaan uit onze producten waarbij deze producten niet zijn gerepareerd door een GARDENA-erkende servicepartner of waarbij geen originele GARDENA-onderdelen of onderdelen die door GARDENA zijn goedgekeurd zijn gebruikt.

SV ***Produktansvar***
I enlighet med tyska produktansvarslagar förklarar vi härmed uttryckligen att vi inte åtar oss något ansvar för skador som orsakas av våra produkter där produkterna inte har genomgått korrekt reparation från en GARDENA-godkänd servicepartner eller där originaldelar från GARDENA eller delar godkända av GARDENA inte använts.

DA ***Produktansvar***
I overensstemmelse med den tyske produktansvarslov erklærer vi hermed udtrykkeligt, at vi ikke påtager os noget ansvar for skader på vores produkter, hvis de pågældende produkter ikke er blevet repareret korrekt af en GARDENA-godkendt servicepartner, eller hvor der ikke er brugt originale GARDENA-reservedele eller godkendte reservedele fra GARDENA.

FI ***Tuotevastuu***
Saksan tuotevastuulain mukaisesti emme ole vastuussa laitteiden vaurioista, jos korjauksia ei ole tehnyt GARDENAn hyväksymä huoltoliike tai jos niiden syynä on muiden kuin alkuperäisten GARDENA-varaosien tai GARDENAn hyväksymien varaosien käyttö.

IT ***Responsabilità del prodotto***
In conformità con la Legge tedesca sulla responsabilità del prodotto, con la presente dichiariamo espressamente che decliniamo qualsiasi responsabilità per danni causati dai nostri prodotti qualora non siano stati correttamente riparati presso un partner di assistenza approvato GARDENA o laddove non siano stati utilizzati ricambi originali o autorizzati GARDENA.

ES ***Responsabilidad sobre el producto***
De acuerdo con la Ley de responsabilidad sobre productos alemana, por la presente declaramos expresamente que no aceptamos ningún tipo de responsabilidad por los daños ocasionados por nuestros productos si dichos productos no han sido reparados por un socio de mantenimiento aprobado por GARDENA o si no se han utilizado piezas originales GARDENA o piezas autorizadas por GARDENA.

PT ***Responsabilidade pelo produto***
De acordo com a lei alemã de responsabilidade pelo produto, declaramos que não nos responsabilizamos por danos causados pelos nossos produtos, caso os tais produtos não tenham sido devidamente reparados por um parceiro de assistência GARDENA aprovado ou se não tiverem sido utilizadas peças GARDENA originais ou peças autorizadas pela GARDENA.

PL ***Odpowiedzialność za produkt***
Zgodnie z niemiecką ustawą o odpowiedzialności za produkt, niniejszym wyraźnie oświadczamy, że nie ponosimy żadnej odpowiedzialności za szkody poniesione na skutek użytkowania naszych produktów, w przypadku gdy naprawa tych produktów nie była odpowiednio przeprowadzana przez zatwierdzonego przez firmę GARDENA partnera serwisowego lub nie stosowano oryginalnych części GARDENA albo części autoryzowanych przez tę firmę.

HU ***Termékszavatosság***
A németországi termékszavatossági törvénnyel összhangban ezennel nyomatékosan kijelentjük, hogy nem vállalunk felelősséget a termékeinkben keletkezett olyan károkért, amelyek valamely GARDENA által jóváhagyott szervizpartner által nem megfelelően végzett javításból adódtak, vagy amely során nem eredeti GARDENA alkatrészeket vagy a GARDENA által jóváhagyott alkatrészeket használtak fel.

CS ***Odpovědnost za výrobek***
V souladu s německým zákonem o odpovědnosti za výrobek tímto výslovně prohlašujeme, že nepřijímáme žádnou odpovědnost za poškození vzniklá na našich výrobcích, kdy zmíněné výrobky nebyly řádně opraveny schváleným servisním partnerem GARDENA nebo kdy nebyly použity originální náhradní díly GARDENA nebo náhradní díly autorizované společností GARDENA.

SK ***Zodpovednosť za produkt***
V súlade s nemeckými právnymi predpismi upravujúcimi zodpovednosť za výrobok týmto výslovne prehlasujeme, že nenesieme žiadnu zodpovednosť za škody spôsobené našimi výrobkami, v prípade ktorých neboli náležité opravy vykonané servisným partnerom schváleným spoločnosťou GARDENA alebo neboli použité diely spoločnosti GARDENA alebo diely schválené spoločnosťou GARDENA.

EL ***Ευθύνη προϊόντος***
Σύμφωνα με τον γερμανικό νόμο περί Ευθύνης για τα Προϊόντα, με το παρόν δηλώνουμε ρητώς ότι δεν αποδεχόμαστε καμία ευθύνη για τυχόν ζημίες που προκύπτουν από τα προϊόντα μας εάν αυτά δεν έχουν επισκευαστεί σωστά από κάποιον εγκεκριμένο συνεργάτη επισκευών της GARDENA ή εάν δεν έχουν χρησιμοποιηθεί αυθεντικά εξαρτήματα GARDENA ή εξαρτήματα εγκεκριμένα από την GARDENA.

SL ***Odgovornost proizvajalca***
V skladu z nemškimi zakoni o odgovornosti za izdelke,izrecno izjavljajo, da ne sprejemamo nobene odgovornosti za škodo, ki jo povzročijo naši izdelki, če teh niso ustrezno popravili GARDENINI odobreni servisni partnerji ali pri tem niso bili uporabljeni originalni GARDENINI nadomestni deli ali GARDENINIMI homologiranimi nadomestnimi deli.

HR ***Pouzdanost proizvoda***
Sukladno njemačkom zakonu o pouzdanosti proizvoda, ovime izričito izjavljujemo kako ne prihvaćamo nikakvu odgovornost za oštećenja na našim proizvodima nastala uslijed neispravnog popravka od strane servisnog partnera kojeg odobrava GARDENA ili uslijed nekorištenja originalnih GARDENA dijelova ili dijelova koje odobrava GARDENA.

RO ***Răspunderea pentru produs***
În conformitate cu Legea germană privind răspunderea pentru produs, declarăm în mod expres prin prezentul document că nu acceptăm nicio răspundere pentru defecțiunile suferite de produsele noastre atunci când acestea nu au fost reparate în mod corect de un atelier de service partener, aprobat de GARDENA, sau când nu au fost utilizate piese GARDENA originale sau piese autorizate de GARDENA.

BG ***Отговорност за вреди, причинени от стоки***
Съгласно германския Закон за отговорността за вреди, причинени от стоки, с настоящото изрично декларираме, че не носим отговорност за щети, причинени от нашите продукти, ако те не са били правилно ремонтирани от одобрен от GARDENA сервиз или ако не са използвани оригинални части на GARDENA или части, одобрени от GARDENA.

ET ***Tootevastutus***
Vastavalt Saksamaa tootevastutusseadusele deklareerime käesolevaga selgesõnaliselt, et me ei kanna mingisugust vastutust meie toodetest tingitud kahjude eest, kui need tooted ei ole korrektselt parandatud GARDENA heakskiidetud hooldusspartneri poolt või kui parandamisel ei ole kasutatud GARDENA originaalosi või GARDENA volitatud osi.

LT ***Gaminio patikimumas***
Mes aiškiai pareiškiame, kad, atsižvelgiant į Vokietijos gaminių patikimumo įstatymą, neprisiimame atsakomybės dėl bet kokios žalos, patirtos dėl mūsų gaminių, jeigu jie buvo netinkamai taisomi arba jų dalys buvo pakeistos neoriginaliomis GARDENA dalimis ar nepatvirtintomis dalimis, arba jeigu remonto darbai buvo atliekami ne GARDENA techninės priežiūros centro specialistų.

LV ***Atbildība par produkcijas kvalitāti***
Saskaņā ar Vācijas likumu par atbildību par produkcijas kvalitāti ar šo mēs paziņojam, ka neuzņemamies atbildību par bojājumiem, kas radušies, lietojot mūsu izstrādājumus, kuru remontu nav veicis uzņēmuma GARDENA apstiprināts apkopes partneris vai kuru remontam netika izmantotas oriģinālās GARDENA detaļas vai detaļas, kuru lietošanu apstiprinājis uzņēmums GARDENA.

A1

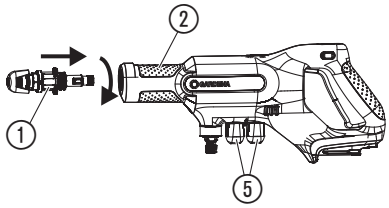

A2

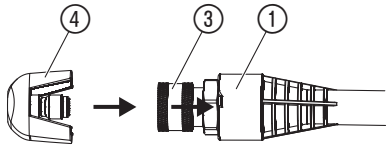

A3

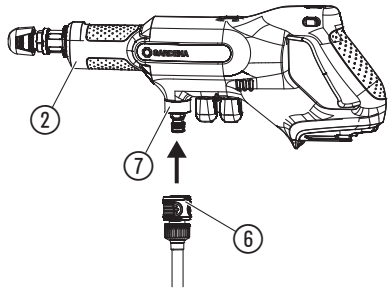

A4

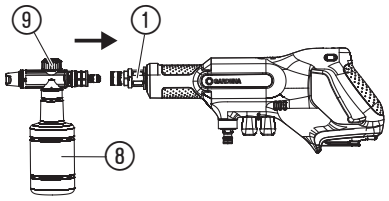

A5

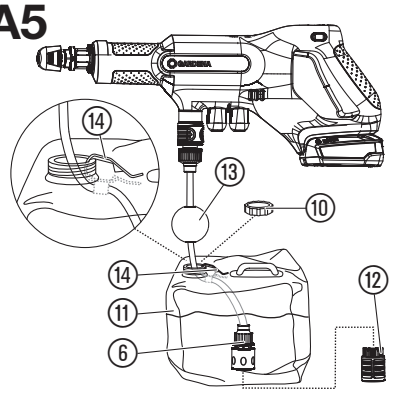

A6

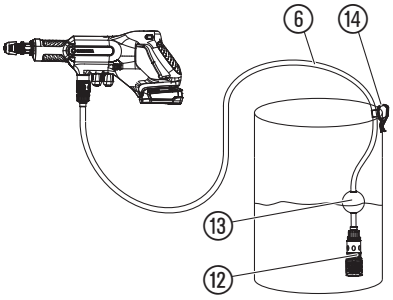

A7

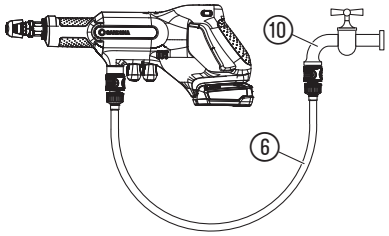

O1

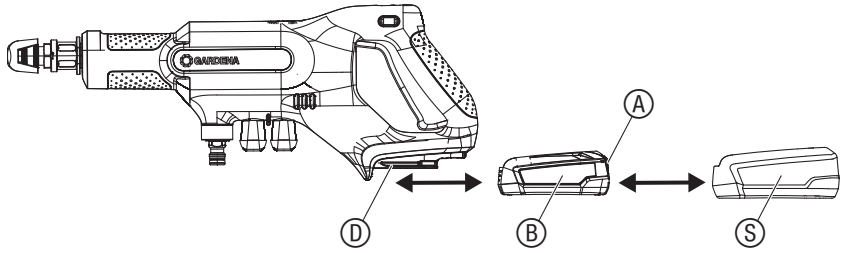

O2

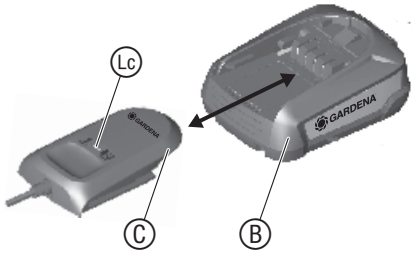

O3

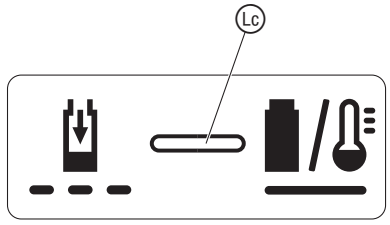

O4

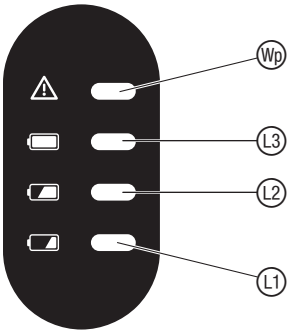

O5

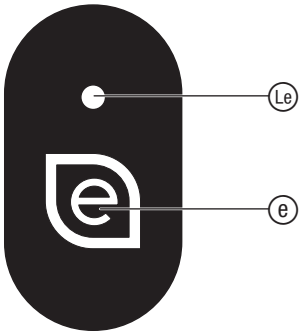

O6

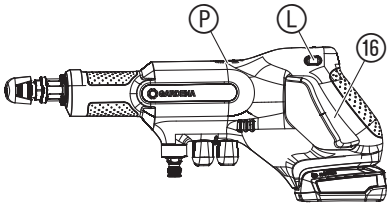

M1

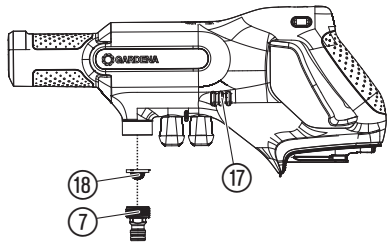

ET Akuga kesksurvepuhasti

1. OHUTUS 129
2. MONTAAŽ 130
3. KÄSITSEMINE 130
4. HOOLDUS 131
5. HOIULEPANEK 131
6. TÕRGETE KÕRVALDAMINE. 132
7. TEHNILISED ANDMED 132
8. LISATARVIKUD 133
9. TEENINDUS/GARANTII 133

Instruktsioonide algupärandi tõlge.

Seda toodet ei tohi kasutada lapsed. Lapsed peaksid olema järelevaatuse all, et tagada, et nad tootega ei mängiks. Seda toodet võivad kasutada piiratud füüsiliste, sensoorsete või vaimsete võimetega isikud ning puudulike kogemuste ja teadmistega isikud, kui neil on järelevaataja või kui neid on toote turvalise kasutamise osas juhendatud ning nad mõistavad sellest tulenevaid ohtusid.

Otstarbele vastav kasutamine:

GARDENA Akuga kesksurvepuhasti on ette nähtud era- ja harrastusaedades põrandaplaatide, aiamööbli/aiatööriistade, jalgrataste, sõidukite, paatide puhastuseks ning pehmeks puhastuseks.

Toode ei sobi püsikäitamiseks.

OHT! Kehavigastuste oht!

→ **Ärge kasutage seda toodet inimeste, loomade ega elektrijuhtmete puhastamiseks.**

Komplekti tarnekomplekt:

	art. nr. 14800-20	Premium-komplekt art. nr. 14800-31	art. nr. 14800-55
Puhasti	x	x	x
Aku	x	x	–
Akulaadija	x	x	–
3 Düüsi	x	x	x
Voolik	x	x	x
Veekott	–	x	–
Vahu pihustusotsik	–	x	–

1. OHUTUS

TÄHELEPANU!
Lugege kasutusjuhend hoolikalt läbi ja hoidke see uuesti lugemiseks alles.

Tootel olevad sümbolid:

Lugege kasutusjuhendit.

Toode ei sobi ühendamiseks joogivee varustussüsteemiga.

Laadija kohta:
Ühendage pistik otsekohe võrgust lahti, kui juhe sai kahjustada või lõigati läbi.

Üldised ohutusjuhised

Elektriohutus

OHT! Elektrilöögi oht!

Vigastuste oht elektrilöögi tõttu.

→ **Toode peab saama voolutoite rikkevoolukaitselüliti (FI-lüliti, RCD) kaudu, mille nimirakendusvool on maksimaalselt 30 mA.**

Tuleb tähele panna, et vedelikku ei tohi suunata otse elektriseadmete ja rajatiste peale, mis sisaldavad elektrilisi detaile, nagu nt ahjude siseruumi.

Ohutu käitamine

Kehavigastuste ohu tõttu tohib tootega väljutada ainult tootja poolt nimetatud vedelikke. Pritsida ei tohi ka happeid, desinfektsiooni- ja impregneerimisvahendeid, agressiivseid, ekstrahente sisaldavaid puhastusvahendeid, bensiini või piserdusõli.
Veetemperatuur ei tohi ületada 45 °C.

Kesksurvepuhasti ühendamisel veevarustussüsteemiga peab kinni pidama riigipõhistest sanitaareeskirjadest, et oleks takistatud joogivee nõuetele mittevastava vee tagasitõmme.

→ Palun küsige nõu sanitaarseadmete spetsialistilt.

Kandke alati heakskiidetud silma- ja kuulmiskaitsevahendeid.

Kandke sobivaid isikukaitsevahendeid (kaitsekindaid).

Suurimaks lubatud rõhuks veetoruga ühendamise puhul on 6 bar.

Ettevaatust pihustuspüstoli avamisel! Lamedüüsi või pöörleva düüsi kasutamise korral võivad pihustuspüstoli avamisel tekkida tagasilöögijõud, mis põhjustavad toruotsal pöördemomendi.

Pihustuspüstoli saab kindlustada lukustuse abil eksikombel avamise vastu.

HOIATUS! Ärge kasutage toodet inimeste ulatuskauguses, välja arvatud juhul, kui nad kannavad kaitseriietust.

HOIATUS! Plahvatusoht! Ärge pihustage tuleohtlikke vedelikke.

HOIATUS! Armatuurid ja liitmikud on olulised tooteohutuse seisukohalt. Kasutage ainult GARDENA poolt soovitatud tarvikuid (armatuure ja liitmikke).

HOIATUS! Tooteohutuse tagamiseks kasutage ainult GARDENA poolt heaks kiidetud originaalvaruosi.

HOIATUS! Vett, mis on voolanud läbi tagasivoolutõkesti, ei loeta joogiveeks.

HOIATUS! Ärge kasutage toodet, kui ühendustoru või olulised osad on kahjustatud, nt turvaseadised, pihustuspüstol.

HOIATUS! Võtke aku maha enne puhastust, hooldust, osade väljavahetamise korral või siis, kui toode teise funktsiooni tarbeks ümber seadistatakse.

Täiendavad ohutusjuhised

Ohutu ümberkäimine akudega

Lugege kõiki ohutusjuhiseid ja instruktsioone.

Suutmatus järgida ohutusjuhiseid ja instruktsioone võib põhjustada elektrilöögi, tulekahju ja/või raskeid vigastusi.

Hoidke neid instruktsioone kindlas kohas. Kasutage laadijat ainult siis, kui saate selle kõiki funktsioone täielikult hinnata ja neid ilma piiranguteta teostada või kui olete saanud vastavad instruktsioonid.

→ **Vaadake kasutamise, puhastamise ja hoolduse ajal laste järele.** Sellega tagate, et lapsed ei mängiks laadijaga.

→ **Laadige ainult POWER FOR ALL süsteemi PBA 18V tüüpi liitiumioonakusid alates mahtuvusest 1,5 Ah (alates 5 akuelemendist). Aku pinge peab laadija akulaadimispingega kokku sobima. Ärge laadige mittelaetavaid akusid.** Vastasel korral tekib tulekahju- ja plahvatusoht.

→ **Ärge jätke laadijat vihma või niiskuse kätte.** Vee tungimine elektriseadmesse suurendab elektrilöögi riski.

→ **Hoidke laadija puhas. Mustumise tõttu tekib elektrilöögi oht.**

→ **Kontrollige laadija, kaabel ja pistik enne igat kasutuskorda üle. Ärge kasutage laadijat, juhul kui olete kahjustusi kindlaks teinud. Ärge avage laadijat ise ning laske seda parandada ainult kvalifitseeritud spetsialistide poolt ja ainult originaalvaruosadega.** Kahjustatud laadijad, kaablid ja pistikud suurendavad elektrilöögi riski.

→ **Ärge kasutage laadijat kergesti süttiva aluspinna peal (nt paberi, tekstiilide jms peal) ega tuleohtlikus ümbruskonnas.** Laadimisel esineva laadija soojenemise tõttu tekib tulekahjuoht.

→ Kui on vajalik ühendusjuhtme asendamine, siis tuleb turvaohtude vältimiseks lasta seda teha GARDENA poolt või GARDENA elektritööriistade volitatud klienditeeninduskeskuse poolt.

→ **Ärge kasutage toodet sel ajal, kui seda laetakse.**

→ **Käesolevad ohutusjuhised kehtivad ainult POWER FOR ALL süsteemi liitiumioonakude PBA 18V kohta.**

→ **Kasutage akut ainult POWER FOR ALL süsteemi tootjate toodetes.** Ainult nii saate akut kaitsta ohtliku ülekoormuse eest.

→ **Laadige akusid ainult tootja poolt soovitatud laadijatega.** Laadija puhul, mis sobib üht teatud liiki akudele, tekib tulekahjuoht, kui kasutada seda muude akudega.

→ **Aku tarnitakse tehasest osaliselt laetuna.** Selleks et tagada aku täielikku võimsust, laadige aku enne esimest kasutamist laadijas täielikult.

→ **Hoidke akusid lastele kättesaamatuna.**

→ **Ärge avage akut.** Tekib lühise oht.

→ **Aku kahjustuse ja asjatundmatu kasutamise korral võib sellest väljuda aurusid. Aku võib süttida või plahvatada.** Juhtige juurde värsket õhku ja kaebuste korral pöörduge arsti poole. Need aurud võivad hingamisteid ärritada.

→ **Vale kasutamise või kahjustatud aku korral võib akust tuleohtlikku vedelikku välja nõrguda. Vältige kokkupuudet sellega. Juhusliku kokkupuute korral loputage veega. Kui see vedelik satub silmadesse, siis pöörduge lisaks arsti poole.** Väljanõrguv akuvedelik võib põhjustada nahaärritusi või põletusi.

→ **Defektse aku korral võib vedelik välja nõrguda ja kõrvalasuvaid esemeid niisutada. Kontrollige asjaomased detailid üle.** Puhastage need või vahetage need vajaduse korral välja.

→ **Ärge akut lühistage. Hoidke mittekasutatav aku eemal kirjaklambritest, müntidest, võtmetest, naeltest, kruvidest või muudest väikestest metallesemetest, mis võiksid kutsuda esile kontaktide sildamise.** Aku kontaktide vahelise lühise tagajärjeks võivad olla põletused või tulekahju.

→ **Teravate esemete, nagu nt naela või kruvikeeraja tõttu, või välise jõu toimel võib aku kahjustada saada.** Võib tekkida sisemine lühis ning aku võib süttida, suitseda, plahvatada või üle kuumeneda.

→ **Ärge kunagi hooldage kahjustatud akusid.** Kogu akude hooldus peaks toimuma ainult tootja või volitatud klienditeeninduskeskuste poolt.

→ **Kaitske akut kuumuse eest, nt ka kestva päikesekiirguse, tule, mustuse, vee ja niiskuse eest.** Tekib plahvatuse ja lühise oht.

→ **Kasutage ja ladustage akut ainult ümbruskonna temperatuuril vahemikus –20 °C kuni +50 °C.** Ärge jätke akut nt suvel autosse vedelema. Temperatuuridel <0 °C võib vastavalt seadme spetsiifikale esineda piiratud toimivust.

→ **Laadige akut ainult ümbruskonna temperatuuridel vahemikus 0 °C kuni +45 °C.** Laadimine sellest temperatuurivahemikust väljaspool võib akut kahjustada või tulekahjuohtu suurendada.

Elektriohutus

OHT! Südameseiskuse oht!

Antud toode tekitab käitamisel elektromagnetvälja. See väli võib teatud tingimustes mõjustada aktiivsete või passiivsete meditsiiniliste implantaatide toimimist. Et välistada selliste olukordade tekkimise oht, mis võivad kutsuda esile raskeid või surmavaid vigastusi, peaksid meditsiinilise

ET

implantaadiga isikud enne antud toote kasutamist konsulteerima oma arsti ja implantaadi tootjaga.

Võtke hädaolukorra puhul aku maha.

Puhastit ei saa kasutada vanemate akudega (toote tähis PBA 18V..-**V**.).

Kaitske aku kontakte niiskuse eest.

Isiklik ohutus

OHT! Lämbumise oht!

Väiksemaid osi on võimalik kergesti alla neelata. Plastikkoti tõttu esineb lämbumise oht väikelastele. Hoidke väikelapsed montaaži ajal eemal.

Kontrollige toode enne kasutamist üle.

Ärge kasutage kahjustatud toodet, eriti juhul, kui korpusel esineb pragusid.

Ärge sukeldage toodet vette.

Käitage masinat ainult päevavalguses või heas kunstlikus valguses.

OHT! Kehavigastuste ja toote kahjustuste oht!

→ Enne, kui te veevooliku lahti ühendate, laske rõhk süsteemist välja.

Kandke alati silmakaitsevahendeid.

Ärge kasutage märjas seisundis. Ärge kasutage vihma korral.

Et tagada, et toode oleks turvalises tööseisundis, hoidke kõik mutrid, kruvid ja poldid kinnikeeratuna.

Ärge võtke toodet osadeks rohkem kui selle tarneseisundini.

Hoiatus! Kuulmiskaitsevahendeid kandes ja toote poolt tekitatava müra tõttu võib kasutaja mitte märgata lähenevaid inimesi.

Käitamise ja transportimise ajal pidage eriti silmas ohtu teistele inimestele.

Elektritööriista käitamisel jääge valvsaks, jälgige, mida te teete ja kasutage kainet mõistust.

Ärge kasutage ühtki elektritööriista sel ajal, kui olete väsinud või uimastite, alkoholi või ravimite mõju all.

Üks tähelepanematuse hetk elektritööriistade käitamisel võib kaasa tuua raskeid vigastusi.

Kasutage toodet ainult selge veega. Ärge lisage vette lisaaineid. Vees olev saaste võib pumpa ja tarvikuid kahjustada.

Ärge kasutage ega ladustage toodet pakase korral.

Suunake puhasti endast ja teistest eemale.

2. MONTAAŽ

OHT! Kehavigastuste oht!

Silma- ja kehavigastuste oht veejoa tõttu.

→ Enne, kui toodet monteerima hakkate, võtke aku maha.

Otsikute ja imivooliku monteerimine [joonis A1/A2/A3]:

OHT!

→ Toodet tohib kasutada ainult siis, kui imivoolik ja pihustusotsik on täielikult monteeritud.

Tarnekomplektis on järgmised pihustusotsikud:

– Lühike pihustusotsik (ca 6 cm)

– Pikk pihustusotsik (ca 35 cm)

Tarnekomplektis on järgmised otsikud:

– 0° düüs

– 15° düüs

– 40° düüs

– Vahu pihustusotsik (premium-komplektil)

Tarvikutena on saadaval järgmised otsikud:

– **GARDENA Pöörlev düüs AquaClean Li** **art. nr. 9345**

1. Suruge soovitud pihustusotsik ① pihustusotsiku pesasse ② ja pöörake seda kellaosuti suunas, kuni ühendus tuntavalt fikseerub (bajonettsulgur).
2. Tõmmake kiirliitmiku rõngast ③ tahapoole, suruge soovitud otsik ④ pihustusotsiku ① otsa ja laske rõngas ③ uuesti vabaks. *Täielik haakumine on toimunud siis, kui rõngas paikneb uuesti täiesti ees (hõbedane kaitsevedru ja hõbedased kuulid ei ole enam nähtavad).*
3. Pöörake otsik ④ soovitud pihustusnurga alla.

Mõlemad mittekasutatavad düüsid ④ saab pista hoidikute ⑤ otsa.

4. Ühendage imivoolik ⑥ ühendusega ⑦.

Vahu pihustusotsiku monteerimine (premium-komplektil) [joonis A4]:

Puhastusvahendiga puhastamiseks saab vahu pihustusotsiku paigutada ette lühikese otsiku ① külge.

1. Täitke puhastusvahendi mahuti ⑧ puhastusvahendiga.
2. Tõmmake kiirliitmiku rõngast ③ tahapoole, suruge vahu pihustusotsik ⑧ lühikese pihustusotsiku ① otsa ja laske rõngas ③ uuesti vabaks. *Täielik haakumine on toimunud siis, kui rõngas paikneb uuesti täiesti ees (hõbedane kaitsevedru ja hõbedased kuulid ei ole enam nähtavad).*
3. Doseerige puhastusvahendi kogust doseerimisratta ⑨ abil.

Vee juurdevoolu etteandmine:

Te saate vee juurdevoolu võimaldada veekoti kaudu (premium-komplektil), veemahuti (tiigi, vihmaveetünni jne) kaudu või veekraani kaudu.

Vee juurdevool veekoti kaudu (premium-komplektil) [joonis A5]:

1. Kandke täis veekotti sangast ja asetage see kasutamise korral kindlale aluspinnale.
2. Keerake kaas ⑩ maha.
3. Täitke veekott ⑪ puhta kraaniveega.
4. Võtke sissetõmbefilter ⑫ maha.
5. Lükake ujuki kuuli ⑬ ülespoole.
6. Sukeldage voolik ⑥ veekotti ⑪.
7. Kinnitage voolik ⑥ plastmassist klambri ⑭ abil veekoti ⑪ külge.

Voolik ⑥ peab olema täielikult vette sukeldatud.

Vee juurdevool veemahuti kaudu [joonis A6]:

1. Sukeldage imivooliku ⑥ sissetõmbefilter ⑫ veepaaki. Sissetõmbefilter ⑫ peab olema täielikult vette sukeldatud.
2. Lükake ujuki kuuli ⑬ selliselt, et sissetõmbefilter ⑫ ei puudutaks põhja. *See takistab sissetõmbefiltri ummistumist.*
3. Kinnitage voolik ⑥ plastmassist klambri ⑭ abil mahuti serva külge.

Juhis:

Vee juurdevoolu puhul mahuti kaudu peab kasutama sissetõmbefiltrit ⑫.

Tohib kasutada ainult puhast magevett.

Vee juurdevool veekraani kaudu [joonis A7]:

Puhastusvahend on lekkekindel kuni vee sisselaskerõhuni 1,0 MPa (10,0 bar). Optimaalse puhastustulemuse saamiseks ei tohi siiski ületada vee sisselaskerõhku 0,6 MPa (6,0 bar).

1. Ühendage kaasasolev imivoolik ⑥ veekraaniga ⑮.
2. Avage veekraan.

Alternatiivina saab ühendada ka aiavooliku.

TÄHELEPANU!

→ Sulgege veekraan ja ühendage puhasti pärast puhastuse lõpetamist veekraani küljest lahti.

3. KÄSITSEMINE

OHT! Kehavigastuste oht!

Silma- ja kehavigastuste oht veejoa tõttu.

→ Enne, kui toodet seadistama või transportima hakkate, võtke aku maha.

Aku laadimiseks [joonis O1/O2/O3]:

TÄHELEPANU!

→ Järgige võrgupinget! Vooluallika pinge peab laadija tüübisildil olevate andmetega kokku langema.

GARDENA akuga puhasti (art. nr. 14800-55) puhul ei kuulu aku ega laadija tarnekomplekti.

Tänu intelligentsele laadimisprotsessile tuvastatakse aku laetuse aste automaatselt ning seda laetakse sõltuvalt aku temperatuurist ja pingest vastavalt laadimise optimaalse voolutugevusega.

Seeläbi säästate akut ja see jääb laadijas säilitamise puhul alati täielikult laetuks.

1. Vajutage lukustuse vabastusnuppu Ⓐ ja võtke aku Ⓑ akusahtlist Ⓓ välja.
2. Võtke aku Ⓑ kaitseümbrisest Ⓢ välja.
3. Ühendage akulaadija Ⓒ võrgu pistikupesasse.
4. Lükake akulaadija Ⓒ aku Ⓑ otsa.

Akut laetakse, kui laadijal olev aku laadimise märgutuli Ⓛc vilgub roheliselt.

Aku on täielikult laetud, kui laadijal olev aku laadimise märgutuli Ⓛc põleb pidevalt roheliselt
(Laadimiskestuse, vt 7. TEHNILISED ANDMED).

5. Kontrollige laadimise ajal regulaarsete ajavahemike tagant laadimisolekut.
6. Kui aku Ⓑ on täielikult laetud, siis võite aku Ⓑ laadija Ⓒ küljest lahti ühendada.

Märgutulede elementide tähendus:

Laadijal olev märgutuli [joonis O3]:

Aku laadimise märgutule Ⓛc vilkuv tuli	Laadimisprotsessi signaliseeritakse aku laadimise märgutule Ⓛc **vilkumise** teel. **Juhis:** laadimisprotsess on võimalik ainult siis, kui aku temperatuur jääb laadimistemperatuuri lubatud vahemikku, vt 7. TEHNILISED ANDMED.
Aku laadimise märgutule Ⓛc püsivalt põlev tuli	Aku laadimise märgutule Ⓛc **püsivalt põlev tuli** signaliseerib, et aku on täielikult laetud **või** et aku temperatuur jääb laadimistemperatuuri lubatud vahemikust väljapoole ning seepärast ei saa seda laadida. Niipea kui on jõutud lubatud temperatuurivahemikku, hakatakse akut laadima. Kui akut pole sisse pistetud, siis signaliseerib aku laadimise märgutule Ⓛc **püsivalt põlev tuli**, et võrgupistik on pistikupesasse ühendatud ja et laadija on käitamisvalmis.

Tootel olev aku laetuse taseme märgutuli Ⓟ [joonis O4/O6]:

Pärast toote käivitamist näidatakse 5 sekundiks aku laetuse taseme märgutuld Ⓟ.

Aku laetuse tase	Aku laetuse taseme märgutuli
67 – 100 % on laetud	Ⓛ1, Ⓛ2 ja Ⓛ3 põlevad roheliselt
34 – 66 % on laetud	Ⓛ1 ja Ⓛ2 põlevad roheliselt
11 – 33 % on laetud	Ⓛ1 põleb roheliselt
0 – 10 % on laetud	Ⓛ1 vilgub roheliselt

Kui LED Ⓛ1 vilgub roheliselt, siis peab akut laadima.

Kui tõrke LED Ⓦp põleb või vilgub, vt 6. TÕRGETE KÕRVALDAMINE.

Juhtväli [joonis O5]:

Pehme puhastuse režiim:

Pehme puhastuse režiim vähendab pihustusrõhku tundlike pindade puhastuseks. See pikendab lisaks aku tööaega.

On olemas 3 erinevat käitamisrežiimi:

Pehme puhastuse kõrge režiim (24 bar)	Ⓛe ei põle
Pehme puhastuse pehme režiim (14 bar)	Ⓛe vilgub
Pehme puhastuse eriti pehme režiim (9 bar)	Ⓛe põleb

Äratoodud rõhkude väärtused võivad sõltuvalt sisendrõhust varieeruda.

→ Vajutage juhtväljal olevat **pehme puhastuse nuppu** ⓔ niimitu korda, kuni kuvatakse soovitud režiim.

Puhasti käivitamine [joonis O1/O6]:

OHT! Kehavigastuste oht!
Esineb vigastuste oht, kui toode ei peatu stardihoovast lahti lastes.
→ Ärge turvaseadistest ega lülitist mööda minge.
Ärge kinnitage näiteks stardihooba käepideme külge.

Käivitamine:

Toode on varustatud turvaseadisega (turvalukustusega stardihoovaga), mis takistab toote kogemata sisselülitamist.

Puhastit tohib koos akuga kasutada ainult siis, kui kaitseümbris Ⓢ on aku peale lükatud.

1. Tõmmake kaitseümbris Ⓢ aku Ⓑ peale.
2. Asetage aku Ⓑ akusahtlisse Ⓓ, kuni see kuuldavalt fikseerub.
3. Vajutage vasakul küljel olevat sisselülitustõkist Ⓛ ja tõmmake stardihooba ⑯.
   Puhasti käivitub ja 5 sekundiks näidatakse aku laetuse taseme märgutuld Ⓟ.
4. Laske sisselülitustõkis Ⓛ uuesti lahti.
   Puhasti töötab edasi, ilma et peaks sisselülitustõkist vajutama.

Peatamine:

1. Laske stardihoob ⑯ lahti.
   Puhasti seiskub.
2. Sulgege veevarustus (nt veekraan).
3. Tõmmake stardihooba ⑯, selleks et süsteem rõhuvabaks teha.
4. Ühendage imivoolik puhasti küljest lahti.
5. Vajutage lukustuse vabastusnuppu Ⓐ ja võtke aku Ⓑ akusahtlist Ⓓ välja.

Imirežiimis kasutamine:

1. **Vajutage vasakul küljel olevat sisselülitustõkist Ⓛ ja tõmmake stardihooba ⑯.**
2. **Lülitage sissetõmbamise ajal pehme puhastuse režiim välja (LED Ⓛe ei põle).**
3. **Tehke sissetõmmet väikese kõrguse juures (ca 0 kuni 1 m).**
4. **Oodake, kuni vett pumbatakse ja täielik rõhk on saavutatud.**
5. **Asuge seejärel oma tööasendisse.**

See võib kesta (suuremate sissetõmbekõrguste puhul) kuni 30 sekundit, kuni vett imirežiimis pumpama hakatakse. Maksimaalne sissetõmbekõrgus on 2 m.

4. HOOLDUS

OHT! Kehavigastuste oht!
Silma- ja kehavigastuste oht veejoa tõttu.
→ Enne, kui toodet hooldama hakkate, võtke aku maha.

Puhasti puhastamine [joonis M1]:

OHT! Kehavigastuste oht!
Vigastuste oht ja toote kahjustuste risk.
→ Ärge puhastage toodet vee ega veejoaga (iseäranis kõrgsurve veejoaga).
→ Ärge puhastage kemikaalidega, kaasa arvatud bensiini ega lahustitega. Mõned neist võivad hävitada olulisi plastosi.

Õhutuspilud peavad olema alati puhtad.

1. Puhastage õhupilud ⑰ pehme harjaga (ärge kasutage kruvikeerajat).
2. Puhastage kõik liikuvad osad pärast igat kasutuskorda.
   Eemaldage eriti just ühendustel olevad mustuse jäägid.
3. Kruvige ühendus ⑦ välja (vajaduse korral mutrivõtmega, mille võtme laius on 17).
4. Võtke seadme filter ⑱ ühendusest ⑦ välja ja puhastage see voolava vee all.
5. Võtke pihustusotsik ① ära ja loputage puhastusotsikut ① puhta veega.
6. Võtke sissetõmbefilter ⑫ maha ja puhastage sissetõmbefilter ⑫.
7. Keerake ühendus ⑦ käe tugevusega puhastisse.

Aku ja akulaadija puhastamine:

Enne, kui ühendate akulaadija, tagage, et aku ja akulaadija pealispind ning kontaktid oleksid alati puhtad ja kuivad.

Ärge kasutage voolavat vett.

→ **Akulaadija:** Puhastage kontaktid ja plastosad pehme, kuiva lapiga.

→ **Aku:** Puhastage aku õhutuspilud ning ühendused aeg-ajalt pehme, puhta ja kuiva pintsli abil.

5. HOIULEPANEK

Kasutuselt kõrvaldamine:

Toodet peab säilitama lastele ligipääsmatuna.

1. Võtke aku maha.
2. Laadige akut.
3. Puhastage puhasti, aku ja akulaadija (vt 4. HOOLDUS).
4. Pange puhasti, aku ning akulaadija hoiule kuiva, suletud ja pakasekindlasse kohta.

ET

Kasutuselt kõrvaldamine:
(vastavalt direktiivile 2012/19/EL)

Toodet ei tohi kasutuselt kõrvaldada koos tavaliste olmejäätmetega. Selle peab kasutuselt kõrvaldama vastavalt kehtivatele kohalikele keskkonnakaitse eeskirjadele.

TÄHELEPANU!

→ Kõrvaldage toode kasutuselt oma kohaliku taaskasutuse kogumisjaama kaudu või selle abil.

Aku kasutuselt kõrvaldamine:

GARDENA aku sisaldab liitium-ioon elemente, mille kasutuselt kõrvaldamine nende kasutusaja lõpul peab toimuma tavalistest olmejäätmetest eraldi.

Li-ion

TÄHELEPANU!

→ Kõrvaldage akud kasutuselt oma kohaliku taaskasutuse kogumisjaama kaudu või selle abil.

1. Laadige liitium-ioon elemendid täielikult tühjaks (pöörduge GARDENA teenindusse).
2. Kindlustage liitium-ioon elementide kontaktid lühise vastu.
3. Kõrvaldage liitium-ioon elemendid kasutuselt nõuetekohaselt.

6. TÕRGETE KÕRVALDAMINE

OHT! Kehavigastuste oht!
Silma- ja kehavigastuste oht veejoa tõttu.
→ Enne, kui toote tõrkeid kõrvaldama hakkate, võtke aku maha.

Probleem	Võimalik põhjus	Kõrvaldamine
Puhasti ei toimeta vett edasi või peaaegu ei toimeta vett edasi	Veemahuti on tühi.	→ Täitke veemahuti.
	Süsteemis on õhku.	→ Võtke otsik maha ja vajutage ca 30 sekundiks stardihooba, kuni vett nähtavalt pumpama hakatakse. Monteerige otsik uuesti.
	Süsteemis on õhku.	→ Eemaldage süsteemist õhk vähese kõrguse juures. Asuge seejärel oma tööasendisse.
	Seadme filter (vt 4. HOOLDUS), sissetõmbefilter või düüsid on ummistunud.	→ Puhastage seadme filter ja sissetõmbefilter. Puhastage düüsid nt nõela abil.
Rõhu langus käitamise ajal	Seadme filter või sissetõmbefilter on mustunud.	→ Puhastage seadme filter ja sissetõmbefilter (vt 4. HOOLDUS).
	Aku laetuse tase on liiga väike.	→ Laadige akut.
Vett tõmmatakse veepaagist halvasti sisse	Sissetõmbekõrgus on liiga kõrge.	→ Vähendage sissetõmbekõrgust.
	Süsteemis on õhku.	→ Võtke otsik maha ja vajutage ca 30 sekundiks stardihooba, kuni vett nähtavalt pumpama hakatakse. Monteerige otsik uuesti.
	Seadme filter või sissetõmbefilter on mustunud.	→ Puhastage seadme filter ja sissetõmbefilter (vt 4. HOOLDUS).
Puhasti ei seisku	Stardihoob kiilub kinni.	→ Võtke aku maha ja vabastage stardihoob.
Puhasti ei käivitu või seiskub. LED (L1) vilgub roheliselt [joonis 04]	Aku on tühi.	→ Laadige akut.
Puhasti ei käivitu või seiskub. Tõrke LED (Wp) põleb punaselt [joonis 04]	Aku temperatuur jääb lubatud vahemikust väljapoole.	→ Oodake, kuni aku temperatuur jääb uuesti vahemikku 0 °C ... +45 °C.
	Puhasti on üle kuumenenud (nt otsese päikesekiirguse tõttu).	→ Laske puhastil jahedas, varjulises kohas maha jahtuda.
	Akusse on vett sisse tunginud.	→ Laske akul kaitstud kohas kuivada.
	Puhastil olevate aku kontaktide vahel on veetilku või niiskust.	→ Eemaldage veetilgad/niiskus kuiva lapi abil.
Puhasti ei käivitu või seiskub. Tõrke LED (Wp) põleb punaselt [joonis 04]	Mootor on blokeeritud.	→ Pöörduge GARDENA teeninduse poole.
	Düüs on osaliselt või täielikult ummistunud.	→ Puhastage düüs nt nõela või traadi abil.
Puhasti ei käivitu või seiskub. Tõrke LED (Wp) vilgub punaselt [joonis 04]	Toode on defektne.	→ Pöörduge GARDENA teeninduse poole.
Puhasti ei käivitu või seiskub. Tõrke LED (Wp) ei põle [joonis 04]	Aku ei ole täielikult akusahtlisse asetatud.	→ Asetage aku täielikult akusahtlisse, kuni see kuuldavalt fikseerub.
	Aku on defektne.	→ Asendage aku.
	Toode on defektne.	→ Pöörduge GARDENA teeninduse poole.
Laadimisprotsess ei ole võimalik. Aku laadimise märgutuli (Lc) põleb püsivalt [joonis 03]	Aku ei ole (õigesti) otsa pandud.	→ Pange aku korrektselt laadija otsa.
	Aku kontaktid on mustunud.	→ Puhastage aku kontaktid (nt akut mitu korda otsa pistes ja lahti ühendades. Vajaduse korral asendage aku).
	Aku temperatuur jääb laadimistemperatuuri lubatud vahemikust väljapoole.	→ Oodake, kuni aku temperatuur jääb uuesti vahemikku 0 °C ... +45 °C.
	Aku on defektne.	→ Asendage aku.
Aku laadimise märgutuli (Lc) ei põle [joonis 03]	Laadija võrgupistik ei ole (õigesti) sisse pistetud.	→ Pistke võrgupistik (täielikult) pistikupesasse.
	Pistikupesa, võrgukaabel või laadija on defektne.	→ Kontrollige võrgupinget. Laske vajaduse korral laadijat volitatud lepingulise edasimüüja või GARDENA teeninduse poolt kontrollida.

JUHIS: Palun pöörduge muude rikete korral oma GARDENA teeninduskeskusesse. Parandusi tohivad teha ainult GARDENA teeninduskeskused ning GARDENA poolt volitatud spetsialiseerunud jaemüüjad.

7. TEHNILISED ANDMED

Akuga kesksurvepuhasti	Ühik	Väärtus (art. nr. 14800)
Nimirõhk/ Maksimaalne rõhk	MPa	2,4
Maksimaalne sisendrõhk	MPa	0,6
Imivooliku pikkus	m	5
Maksimaalne imikõrgus	m	2
Maksimaalsed kestusajad (2,5 Ah aku):		
Pehme puhastuse kõrge režiim	min.	15
Pehme puhastuse pehme režiim	min.	19
Pehme puhastuse eriti pehme režiim	min.	38
Maksimaalne läbivoolu võimsus:		
Pehme puhastuse kõrge režiim	l/h	250
Pehme puhastuse pehme režiim	l/h	200
Pehme puhastuse eriti pehme režiim	l/h	100
Maksimaalne rõhk:		
Pehme puhastuse kõrge režiim	bar	24
Pehme puhastuse pehme režiim	bar	14
Pehme puhastuse eriti pehme režiim	bar	9
Kaal koos lühikese pihustustoruga (ilma akuta)	kg	1,5
Helirõhutase L_{pA} 1) **Määramatus k_{pA}**	dB (A)	68 3
Müravõimsustase L_{WA} 2): mõõdetud **Määramatus k_{WA}**	dB (A)	83 3

ET

Akuga kesksurvepuhasti	Ühik	Väärtus (art. nr. 14800)
Käsivarre ja käelaba vibratsioon a_{vhw} [1)]	m/s²	2,8
Määramatus k_{vhw}		1,5

Mõõtemeetod vastavalt: [1)] EN 60335-2-54 [2)] EN 60335-2-79

JUHIS: Näidatud vibratsiooni emissiooni väärtus on mõõdetud vastavalt standarditud katsemeetodile ja seda saab kasutada elektritööriistade omavaheliseks võrdluseks. Seda väärtust saab kasutada ka kokkupuute esialgseks hindamiseks. Vibratsiooni emissiooni väärtus võib elektritööriista tegeliku kasutamise käigus varieeruda.

Süsteemi aku PBA 18V 2,5Ah W-B	Ühik	Väärtus (art. nr. 14903)
Aku pinge	V (DC)	18
Aku mahtuvus	Ah	2,5
Elementide arv (Li-ioon)		5

Sobivad POWER FOR ALL süsteemi akulaadijad: AL 18..CV.

Akulaadija AL 1810 CV P4A	Ühik	Väärtus (art. nr. 14900)
Võrgupinge	V (AC)	220 – 240
Võrgusagedus	Hz	50 – 60
Nimivõimsus	W	26
Aku laadimispinge	V (DC)	18
Maksimaalne aku laadimise voolutugevus	mA	1000
Aku laadimisaeg 80%/97...100% (ca)		
PBA 18V 2,0Ah W-B	min.	96 / 124
PBA 18V 2,5Ah W-B	min.	120 / 154
PBA 18V 4,0Ah W-C	min.	192 / 244
Laadimistemperatuuri lubatud vahemik	°C	0 – 45
Kaal vastavalt EPTA protseduurile 01:2014	kg	0,17
Kaitseklass		⧈ / II

Sobivad POWER FOR ALL süsteemi akud: PBA 18V.

8. LISATARVIKUD

GARDENA Pöörlev düüs AquaClean Li	Eriti tugevalt kinnistunud mustumiste tarbeks (sammaldunud või ilmastiku tõttu kulunud pealispindadele).	**art. nr. 9345**
GARDENA Süsteemi aku	Aku täiendava tööaja tarbeks või vahetuseks.	
PBA 18V/45 P4A		**art. nr. 14903**
PBA 18V/72 P4A		**art. nr. 14905**
GARDENA Aku kiirlaadija AL 1830 CV P4A	POWER FOR ALL süsteemi akude PBA 18V..W-.. kiireks laadimiseks.	**art. nr. 14901**

9. TEENINDUS/GARANTII

Teenindus:

Palun võtke ühendust tagaküljel toodud aadressil.

Garantiideklaratsioon:

Garantiinõude korral ei nõuta teilt pakutud teenuste eest tasu.

GARDENA Manufacturing GmbH annab kõigile GARDENA uutele originaaltoodetele 2 aastat garantiid alates esmasest ostust edasimüüjalt, kui tooteid on kasutatud eranditult isiklikuks tarbeks. Teisesturult omandatud toodete osas käesolev tootja garantii ei kehti. Antud garantii puudutab kõiki olulisi tootel esinevaid puudusi, mis on tõendatult tekkinud materjali- või tootmisvigade tagajärjel. Kui see garantii kuulub täitmisele, siis kas tarnitakse täisfunktsionaalne asendustoode või parandatakse meile saadetud toode tasuta; jätame endale õiguse valida kahe nimetatud variandi vahel. Teenusele kehtivad järgmised eeldused.

- Toodet on kasutatud sihtotstarbeliselt, järgides kasutusjuhendis toodud soovitusi.
- Ei ostja ega kolmandad isikud ei ole püüdnud toodet avada või parandada.
- Käitamisel kasutati ainult GARDENA varu- ja kuluosade originaale.
- Ostu tõendava dokumendi esitamine.

Osade ja komponentide tavapärane kulumine (näiteks teradel, terade kinnitusdetailidel, turbiinidel, valgustusseadmetel, kiil- ja hammasrihmadel, tiivikutel, õhufiltritel, süüteküünaldel), visuaalsed muutused ning kuluosad ja kulumaterjalidest osad on garantiist välistatud.

Tootja garantii piirdub asendustarne ja parandamisega vastavalt eespoolnimetatud tingimustele. Teised meie kui tootja vastu suunatud nõuded, näiteks kahju hüvitamiseks, ei ole tootja garantiiga põhjendatud. Käesolev tootja garantii **ei** puuduta loomulikult edasimüüja/müüja vastu esitatavaid seadustes ja lepingutes sätestatud garantii täitmisnõudeid.

Tootja garantii puhul kohaldatakse Saksamaa Liitvabariigi õigusnorme.

Garantiijuhtumi korral saatke palun defektne toode koos ostu tõendava dokumendi koopia ja vea kirjeldusega piisavalt frankeerituna GARDENA teeninduse aadressile.

Kuluosad:

Filtrid ja tarvikdetailid (nt veekott) on kuluosad ning seega garantii alt välistatud.

DE EU-Konformitätserklärung
Der Unterzeichnende bestätigt als Bevollmächtigte des Herstellers, der GARDENA Germany AB, PO Box 7454, S-103 92, Stockholm, Schweden, dass das (die) nachfolgend bezeichnete(n) Gerät(e) in der von uns in Verkehr gebrachten Ausführung die Anforderungen der harmonisierten EU-Richtlinien, EU-Sicherheitsstandards und produktspezifischen Standards erfüllt/erfüllen. Bei einer nicht mit uns abgestimmten Änderung des (der) Geräte(s) verliert diese Erklärung ihre Gültigkeit.

EN EC Declaration of Conformity
The undersigned hereby certifies as the authorized representative of the manufacturer, GARDENA Germany AB, PO Box 7454, S-103 92, Stockholm, Sweden, that, when leaving our factory, the unit(s) indicated below is/are in accordance with the harmonised EU guidelines, EU standards of safety and product specific standards. This certificate becomes void if the unit(s) is/are modified without our approval.

FR Déclaration de conformité CE
Le soussigné déclare, en tant que mandataire du fabricant, la GARDENA Germany AB, PO Box 7454, S-103 92, Stockholm, Suède, qu'à la sortie de ses usines le matériel neuf désigné ci-dessous était conforme aux prescriptions des directives européennes énoncées ci-après et conforme aux règles de sécurité et autres règles qui lui sont applicables dans le cadre de l'Union européenne. Toute modification portée sur ce(s) produit(s) sans l'accord express de notre part supprime la validité de ce certificat.

NL EU-conformiteitsverklaring
De ondergetekende bevestigt als gevolmachtigde van de fabrikant, GARDENA Germany AB, PO Box 7454, S-103 92, Stockholm, Zweden, dat het/de onderstaand vermelde apparaat/apparaten in de door ons in de handel gebrachte uitvoering voldoet/voldoen aan de eisen van de geharmoniseerde EU-richtlijnen, EU-veiligheidsnormen en productspecifieke normen. Bij een niet met ons afgestemde verandering van het apparaat/de apparaten verliest deze verklaring haar geldigheid.

SV EU-försäkran om överensstämmelse
Undertecknad intygar som befullmäktigad företrädare för tillverkaren, GARDENA Germany AB, PO Box 7454, S-103 92, Stockholm, Sverige, att nedan angiven apparat/nedan angivna apparater i det utförande vi har släppt på marknaden, uppfyller fordringarna i de harmoniserade EU-direktiven, EU-säkerhetsstandarderna och de produktspecifika standarderna. Denna försäkran upphör att gälla vid en ändring av apparaten/apparaterna som inte har stämts av med oss.

DA EU-overensstemmelseserklæring
Underskriveren bekræfter som fuldmægtig for producenten, GARDENA Germany AB, PO Box 7454, S-103 92, Stockholm, Sverige, at det (de) efterfølgende betegnede apparat(er) i den af os markedsførte udførelse opfylder kravene i de harmoniserede EU-direktiver, EU-sikkerhedsstandarder og produktspecifikke standarder. Foretages en ændring af apparatet/apparaterne, der ikke er aftalt med os, mister denne erklæring sin gyldighed.

FI EU-vaatimustenmukaisuusvakuutus
Allekirjoittanut vahvistaa valmistajan, GARDENA Germany AB, PO Box 7454, S-103 92, Tukholma, Ruotsi, valtuuttamana henkilönä, että seuraava laite täyttää/seuraavat laitteet täyttävät meidän toimittamassa mallissa yhdenmukaistettujen EU-direktiivien, EU-turvallisuusmääräysten ja tuotekohtaisten standardien vaatimukset. Laitteen/laitteiden muutoksissa, joista ei ole sovittu meidän kanssamme, menettää tämä selvitys voimassaolonsa.

IT Dichiarazione di conformità UE
Il sottoscritto, in quanto soggetto autorizzato dal produttore, GARDENA Germany AB, PO Box 7454, S-103 92, Stoccolma, Svezia, dichiara che l'apparecchio/gli apparecchi di seguito denominato/i, nella versione da noi immessa in commercio, soddisfa/no i requisiti delle direttive UE armonizzate, degli standard di sicurezza europei e degli standard specifici per il prodotto. La presente dichiarazione perde di validità in caso di modifica dell'apparecchio/degli apparecchi non concordata con noi.

ES Declaración de conformidad de la UE
El firmante confirma, en calidad de apoderado del fabricante GARDENA Germany AB, PO Box 7454, S-103 92 Estocolmo (Suecia), que el/los aparato(s) mencionado(s) a continuación cumple(n), en la versión lanzada al mercado por nuestra empresa, los requisitos de las directivas de la UE armonizadas, los estándares de seguridad de la UE y los estándares específicos del producto. La presente declaración perderá su validez si se modifica(n) el/los aparato(s) sin previa aprobación por nuestra parte.

PT Declaração CE de Conformidade
O abaixo-assinado, na qualidade de representante do fabricante, GARDENA Germany AB, PO Box 7454, S-103 92, Stockholm, Schweden, confirma que o(s) aparelho(s) a seguir designado(s) no modelo lançado por nós no mercado cumpre/cumprem os requisitos das diretivas UE harmonizadas, as normas de segurança UE e as normas específicas para estes produtos. Esta declaração perde a sua validade se forem realizadas alterações no(s) aparelho(s) sem o nosso consentimento.

PL Deklaracja zgodności UE
Niżej podpisany potwierdza jako upoważniony przedstawiciel producenta, spółki GARDENA Germany AB, PO Box 7454, S-103 92, Sztokholm, Szwecja, że określone poniżej urządzenie/-nia w wersji wprowadzonej przez nas do obrotu spełnia/-niają wymogi zharmonizowanych dyrektyw UE, norm bezpieczeństwa UE oraz norm dotyczących konkretnych produktów. Niniejsza deklaracja traci ważność w przypadku wprowadzania nieuzgodnionych z nami zmian urządzenia/ń.

HU EU megfelelőségi nyilatkozat
Az alulírott, a GARDENA Germany AB, Pf. 7454, S-103 92, Stockholm, Svédország megbízotti minőségében megerősíti, hogy az általunk alábbi kivitelben forgalomba hozott, lent nevezett eszköz(ök) megfelel(nek) az uniós irányelvekkel összhangba hozott nemzeti előírások követelményeinek, az EU biztonsági szabványainak és a konkrét termékre vonatkozó szabványoknak. Az eszköz(ök)nek velünk nem egyeztetett módosítása esetén ez a nyilatkozat érvényét veszti.

CS EU prohlášení o shodě
Podepsaná osoba zplnomocněná výrobcem GARDENA Germany AB, PO Box 7454, S-103 92, Stockholm, Švédsko potvrzuje, že v následujícím uvedený(-é) přístroj(-e) v provedení námi uvedeném na trh splňuje/splňují požadavky směrnic EU, bezpečnostních norem EU a norem specifických pro výrobek. V případě změny přístroje(-ů), která s námi nebyla dohodnuta, ztrácí toto prohlášení svou platnost.

SK EÚ vyhlásenie o zhode
Dolu podpísaný potvrdzuje, ako splnomocnený zástupca výrobcu, GARDENA Germany AB, PO Box 7454, S-103 92, Štokholm, Švédsko, že ďalej označené zariadenie/a vo vyhotovení uvedenom na trh spĺňa/jú požiadavky harmonizovaných smerníc EÚ, bezpečnostných štandardov EÚ a predpisov, špecifických pre dané výrobky. Pri zmene zariadenia/zariadení, ktorá nebola odsúhlasená našou spoločnosťou, stráca toto vyhlásenie platnosť.

EL Δήλωση συμμόρφωσης ΕΕ
Ο υπογεγραμμένος βεβαιώνει ως πληρεξούσιος του κατασκευαστή, της εταιρείας GARDENA Germany AB, Τ.Θ. 7454, S-103 92, Στοκχόλμη, Σουηδία, ότι η (οι) παρακάτω αναφερόμενη(ες) συσκευή(ές) στην έκδοση που τίθεται από εμάς σε κυκλοφορία πληροί/πληρούν τις απαιτήσεις των εναρμονισμένων οδηγιών της ΕΕ, προτύπων ασφαλείας της ΕΕ και των ειδικών για το προϊόν προτύπων. Σε περίπτωση τροποποίησης της (των) συσκευής(ών) χωρίς προηγούμενη συνεννόηση με την εταιρεία μας παύει να ισχύει η δήλωση.

SL Izjava EU o skladnosti
Spodaj podpisani kot pooblaščenec proizvajalca GARDENA Germany AB, PO Box 7454, S-103 92, Stockholm, Švedska, potrjuje, da v nadaljevanju označene naprave v izvedbi, v kakršni smo jih dali v promet, izpolnjujejo zahteve usklajenih direktiv EU, varnostnega standarda EU in standardov, ki veljajo za posamezne izdelke. V primeru spremembe naprave, ki ni usklajena z nami, ta izjava neha veljati.

HR EU izjava o sukladnosti
Dolje potpisani kao opunomoćenik proizvođača, tvrtke GARDENA Germany AB, PO Box 7454, S-103 92, Stockholm, Švedska, potvrđujemo da niže navedeni uređaj(i) odgovarajuće izvedbe koji/koje smo iznijeli na tržište ispunjavaju kriterije usklađenih direktiva EU i sigurnosnih standarda EU kao i standarda koji se tiču proizvoda. Ova izjava gubi valjanost u slučaju izmjena uređaja koje nisu prethodno ugovorene s nama.

RO Declarație de conformitate UE
Semnatarul, în calitatea sa de împuternicit al producătorului GARDENA Germany AB, PO Box 7454, S-103 92, Stockholm, Suedia, confirmă că aparatul (aparatele) descrise în cele ce urmează, în execuția pusă de noi pe piață îndeplineşte (îndeplinesc) cerințele directivelor armonizate UE, ale standardelor de siguranță UE şi ale standardelor specifice produsului. În cazul modificării fără aprobarea noastră prealabilă a aparatului (aparatelor), această declarație îşi pierde valabilitatea.

BG ЕС-Декларация за съответствие
Долуподписаният удостоверява като пълномощник на производителя GARDENA Germany AB, PO Box 7454, S-103 92, Стокхолм, Швеция, че по-долу описаният(ите) уред(и) във варианта на изпълнение пуснат от нас на пазара изпълнява/изпълняват изискванията на хармонизираните ЕС-директиви, ЕС-норми за безопасност и специфичните норми за продукцията. В случай на промяна на уреда(ите), която не е съгласувана с нас, тази декларация губи своята валидност.

ET EL-i vastavusdeklaratsioon
Allakirjutanu kinnitab tootja, GARDENA Germany AB, PO Box 7454, S-103 92, Stockholm, Rootsi, poolt volitatud isikuna, et järgnevalt nimetatud seade (seadmed) täidab (täidavad) meie poolt turule toodud versiooni kujul harmoneeritud EL-i direktiivide, EL-i ohutusstandardite ja tootepõhiste standardite nõuded. Seadmel (seadmetel) meiega kooskõlastamata muudatuse tegemise korral kaotab käesolev deklaratsioon oma kehtivuse.

LT ES atitikties deklaracija
Pasirašantysis, kaip gamintojo, GARDENA Germany AB, PO Box 7454, S-103 92, Stokholmas, Švedija, įgaliotasis atstovas patvirtina, kad žemiau nurodyto(-ų) prietaiso(-ų) modeliai, kurie buvo pagaminti mūsų gamyklose, atitinka darniąsias ES direktyvas, ES saugumo standartus ir specifinius gaminio standartus. Atlikus bet kokį prietaiso(-ų) pakeitimą, kuris nėra suderintas su mumis, ši deklaracija praranda galiojimą.

LV ES atbilstības deklarācija
Zemā parakstījusies persona kā ražotāja, uzņēmuma GARDENA Germany AB, PO Box 7454, S-103 92, Stokholma, Zviedrija, pilnvarotais pārstāvis apstiprina, ka tālāk norādītā(-s) ierīce(-s) izpildījumā, kādā mēs to (tās) esam laiduši tirgū, atbilst saskaņotajām ES direktīvām, ES drošības standartiem un konkrētajam produktam noteiktajiem standartiem. Ierīcē(-s) veicot ar mums nesaskaņotas izmaiņas, šī deklarācija zaudē savu spēku.

Produktbezeichnung:	**Akku-Mitteldruck-Reiniger**
Description of the product:	**Battery Medium Pressure Washer**
Désignation du produit :	**Nettoyeur moyenne pression à batterie**
Beschrijving van het product:	**Accumiddendrukreiniger**
Beskrivning av produkten:	**Batteridriven mellantryckstvätt**
Beskrivelse af produktet:	**Accu-mellemtryksrenser**
Tuotteen kuvaus:	**Akkukäyttöinen keskipainepesuri**
Descrizione del prodotto:	**Pulitore a media pressione a batteria**
Descripción del producto:	**Limpiador de media presión con Accu**
Descrição do produto:	**Limpador de média pressão a bateria**
Opis produktu:	**Akumulatorowa myjka ciśnieniowa**
A termék leírása:	**Akkumulátoros középnyomású tisztító**
Popis výrobku:	**Akumulátorový středotlaký čistič**
Popis produktu:	**Akumulátorový strednotlakový čistič**
Περιγραφή του προϊόντος:	**Συσκευή καθαρισμού μπαταρίας μέσης πίεσης**
Opis izdelka:	**Akumulatorski srednjetlačni čistilnik**
Opis proizvoda:	**Baterijski srednjetlačni čistač**
Descrierea produsului:	**Curățitor cu presiune medie, cu acumulator**
Описание на продукта:	**Акумулаторна водоструйна машина – средно налягане**
Toote kirjeldus:	**Akuga kesksurvepuhasti**
Gaminio aprašas:	**Akumuliatorinis vidutinio slėgio valymo įrenginys**
Izstrādājuma apraksts:	**Ar akumulatoru darbināms vidēja spiediena tīrītājs**

Produkttyp: / Product type: / Type de produit : / Producttype: / Produkttyp: / Produkttype: / Tuotetyyppi: / Tipo adi prodotto: / Tipo de producto: / Tipo de produto: / Typ produktu: / Terméktípus: / Druh výrobku: / Typ produktu: / Τύπος προϊόντος: / Vrsta izdelka: / Vrsta proizvoda: / Tip produs: / Тип продукт: / Tootetüüp: / Gaminio tipas: / Produkta veids:

AquaClean 24/18V P4A

Artikelnummer: / Article number: / Référence : / Artikelnummer: / Artikelnummer: / Artikelnummer: / Tuotenumero: / Codice articolo: / Referencia: / Número de referência: / Numer katalogowy: / Cikkszámok: / Objednací číslo: / Objednávacie číslo: / Κωδικός είδους: / Številka izdelka: / Kataloški broj: / Cod articol: / Артикул номер: / Artiklinumber: / Dalies numeris: / Artikula numurs:

14800

EU-Richtlinien: / EC-Directives: / Directives CE : / EG-richtlijnen: / EU-direktiv: / EF-direktiver: / EY-direktiivit: / Direttive UE: / Directiva CE: / Diretivas CE: / Dyrektywy WE: / EK-irányelvek: / Předpisy ES: / Smernice EÚ: / Οδηγίες ΕΚ: / Direktive EU: / EC direktive: / Directive CE: / Директиви на ЕО: / EÜ direktiivid: / EB direktyvos: / EK direktīvas:

2006/42/EG
2014/30/EU
2011/65/EU

Ladegerät/Charger:
2014/35/EC

Hinterlegte Dokumentation:
GARDENA Technische Dokumentation,
M. Kugler 89079 Ulm

Deposited Documentation:
GARDENA Technical Documentation,
M. Kugler 89079 Ulm

Documentation déposée :
Documentation technique GARDENA,
M. Kugler 89079 Ulm

Harmonisierte EN-Normen / Harmonised EN: **EN ISO 12100**, **EN 60335-1**, **EN 60335-2-54**

Ladegerät/Charger: **EN 60335-2-29**

Anbringungsjahr der CE-Kennzeichnung: / Year of CE marking: / Année d'apposition du marquage CE : / Installatiejaar van de CE-aanduiding: / Märkningsår: / CE-Mærkningsår: / CE-merkin kiinnitysvuosi: / Anno di applicazione della certificazione CE: / Colocación del distintivo CE: / Ano de marcação pela CE: / Rok nadania oznakowania CE: / CE-jelzés elhelyezésének éve: / Rok umístění značky CE: / Rok udelenia značky CE: / Έτος σήματος CE: / Leto namestitve CE-oznake: / Godina dobivanja CE oznake: / Anul de marcare CE: / Година на поставяне на CE-маркировка: / CE-märgistuse paigaldamise aasta: / Metai, kada pažymėta CE-ženklu: / CE-marķējuma uzlikšanas gads: **2020**

Ulm, den 30.10.2020	Der Bevollmächtigte
Ulm, 30.10.2020	Authorised representative
Fait à Ulm, le 30.10.2020	Le mandataire
Ulm, 30-10-2020	De gevolmachtigde
Ulm, 2020.10.30.	Auktoriserad representant
Ulm, 30.10.2020	Autoriseret repræsentant
Ulmissa, 30.10.2020	Valtuutettu edustaja
Ulm, 30.10.2020	Persona delegata
Ulm, 30.10.2020	La persona autorizada
Ulm, 30.10.2020	O representante
Ulm, dnia 30.10.2020	Pełnomocnik
Ulm, 30.10.2020	Meghatalmazott
Ulm, 30.10.2020	Zplnomocněnec
Ulm, dňa 30.10.2020	Splnomocnený
Ulm, 30.10.2020	O εξουσιοδοτημένος
Ulm, 30.10.2020	Pooblaščenec
Ulm, dana 30.10.2020	Ovlaštena osoba
Ulm, 30.10.2020	Conducerea tehnică
Улм, 30.10.2020	Упълномощен
Ulm, 30.10.2020	Volitatud esindaja
Ulm, 30.10.2020	Įgaliotasis atstovas
Ulme, 30.10.2020	Pilnvarotā persona

Reinhard Pompe
Vice President

Deutschland / Germany
GARDENA
Manufacturing GmbH
Central Service
Hans-Lorenser-Straße 40
D-89079 Ulm
Produktfragen:
(+49) 731 490-123
Reparaturen:
(+49) 731 490-290
service@gardena.com
http://www.gardena.com

Albania
KRAFT SHPK
Autostrada Tirane-Durres
Km 7
1051 Tirane

Argentina
ROBERTO C. RUMBO S.R.L.
Predio Norlog
Lote 7
Benavidez. ZC:1621
Buenos Aires
ventas@rumbosrl.com.ar

Australia
Husqvarna Australia Pty. Ltd.
Locked Bag 5
Central Coast BC
NSW 2252
Phone: (+61) (0) 2 4352 7400
customer.service@
husqvarna.com.au

Austria / Österreich
Husqvarna Austria GmbH
Industriezeile 36
4010 Linz
Tel.: (+43) 732 77 01 01-485
service.gardena@
husqvarnagroup.com

Azerbaijan
Firm Progress
a. Aliyev Str. 26A
1052 Baku

Belarus
Private Enterprise
"Master Garden"
Minsk
Sharangovich str., 7a
Phone: (+375) 17 257-00-33
Mob.: (+375) 29 676-16-09
mg@mastergarden.by

Belgium
Husqvarna Belgium nv
Gardena Division
Leuvensesteenweg 542
Planet II E
1930 Zaventem
België

Bosnia / Herzegovina
SILK TRADE d.o.o.
Industrijska zona Bukva bb
74260 Tešanj

Brazil
Husqvarna do Brasil Ltda
Av. Francisco Matarazzo,
1400 – 19º andar
São Paulo – SP
CEP: 05001-903
Tel: 0800-112252
marketing.br.husqvarna@
husqvarna.com.br

Bulgaria
AGROLAND България АД
бул. 8 Декември, №13
Офис 5
1700 Студентски град
София
Тел.: (+359) 24 66 69 10
info@agroland.eu

Canada / USA
GARDENA Canada Ltd.
100 Summerlea Road
Brampton, Ontario L6T 4X3
Phone: (+1) 905 792 93 30
info@gardenacanada.com

Chile
REPRESENTACIONES
JCE S.A.
Av. Del Valle Norte 857,
Piso 4
Santiago RM
Phone: (+56) 2 24142560
contacto@jce.cl

China
Husqvarna (Shanghai)
Management Co., Ltd.
富世华（上海）管理有限公司
3F, Benq Square B,
No207, Song Hong Rd.,
Chang Ning District,
Shanghai
PRC. 200335
上海市长宁区淞虹路207号明
基广场B座3楼，邮编：200335

Colombia
Husqvarna Colombia S.A.
Calle 18 No. 68 D-31, zona
Industrial de Montevideo
Bogotá, Cundinamarca
Tel. 571 2922700 ext. 105
jairo.salazar@
husqvarna.com.co

Costa Rica
Compania Exim
Euroiberoamericana S.A.
Los Colegios, Moravia,
200 metros al Sur del Colegio
Saint Francis – San José
Phone: (+506) 297 68 83
exim_euro@racsa.co.cr

Croatia
Husqvarna Austria GmbH
Industriezeile 36
4010 Linz
Tel.: (+43) 732 77 01 01-485
service.gardena@
husqvarnagroup.com

Cyprus
Med Marketing
17 Digeni Akrita Ave
P.O. Box 27017
1641 Nicosia

Czech Republic
Husqvarna Česko s.r.o.
Türkova 2319/5b
149 00 Praha 4 – Chodov
Bezplatná infolinka:
800 100 425
servis@cz.husqvarna.com

Denmark
GARDENA DANMARK
Lejrvej 19, st.
3500 Værløse
Tlf.: (+45) 70 26 47 70
husqvarna@husqvarna.dk
www.gardena.com/dk

Dominican Republic
BOSQUESA, S.R.L
Carretera Santiago Licey
Km. 5 ½
Esquina Copal II.
Santiago
Dominican Republic
Phone: (+809) 736-0333
joserbosquesa@claro.net.do

Ecuador
Husqvarna Ecuador S.A.
Arupos E1-181 y 10 de
Agosto Quito, Pichincha
Tel. (+593) 22800739
francisco.jacome@
husqvarna.com.ec

Estonia
Husqvarna Eesti OÜ
Valdeku 132
EE-11216 Tallinn
info@gardena.ee

Finland
Oy Husqvarna Ab
Gardena Division
Lautatarhankatu 8 B / PL 3
00581 HELSINKI
www.gardena.fi

France
Husqvarna France
9/11 Allée des pierres mayettes
92635 Gennevilliers Cedex
France
http://www.gardena.com/fr
N° AZUR: 0 810 00 78 23
(Prix d'un appel local)

Georgia
Transporter LLC
113b Beliashvili street
0159 Tbilisi, Georgia

Great Britain
Husqvarna UK Ltd
Preston Road
Aycliffe Industrial Park
Newton Aycliffe
County Durham
DL5 6UP
info.gardena@
husqvarna.co.uk

Greece
Π.ΠΑΠΑΔΟΠΟΥΛΟΣ ΑΕΒΕ
Λεωφ. Αθηνών 92
Αθήνα
Τ.Κ.104 42
Ελλάδα
Τηλ. (+30) 210 51 93 100
info@papadopoulos.com.gr

Hungary
Husqvarna Magyarország Kft.
Ezred u. 1-3
1044 Budapest
Telefon: (+36) 1 251-4161
vevoszolgalat.husqvarna@
husqvarna.hu

Iceland
BYKO ehf.
Bildshöfoa 20
110 Reykjavik

Ireland
Husqvarna UK Ltd
Preston Road
Aycliffe Industrial Park
Newton Aycliffe
County Durham
DL5 6UP
info.gardena@
husqvarna.co.uk

Italy
Husqvarna Italia S.p.A.
Via Santa Vecchia 15
23868 VALMADRERA (LC)
Phone: (+39) 0341.203.111
assistenza.italia@
it.husqvarna.com

Japan
Husqvarna Zenoah Co., Ltd.
1-9 Minamidai
Kawagoe
350-1165 Saitama
gardena-jp@
husqvarnagroup.com

Kazakhstan
LAMED Ltd.
155/1, Tazhibayevoi Str.
050060 Almaty
IP Schmidt
Abayavenue 3B
110 005 Kostanay

Korea
Kyung Jin Trading CO.,LTD.
107-4, SunDuk Bld.,
YangJae-dong,
Seocho-gu,
Seoul, (zipcode: 137-891)
Phone: (+82) (0)2 574-6300

Latvia
Husqvarna Latvija SIA
Ulbrokas 19A
LV-1021 Rīga
info@gardena.lv

Lithuania
UAB Husqvarna Lietuva
Ateities pl. 77C
LT-52104 Kaunas
info@gardena.lt

Luxembourg
Magasins Jules Neuberg
39, rue Jacques Stas
Luxembourg-Gasperich 2549
Case Postale No. 12
Luxembourg 2010
Phone: (+352) 40 14 01
api@neuberg.lu

Mexico
AFOSA
Av. Lopez Mateos Sur # 5019
Col. La Calma 45070
Zapopan, Jalisco
Mexico
Phone: (+52) 33 3818-3434
icornejo@afosa.com.mx

Moldova
Convel S.R.L.
290A Muncesti Str.
2002 Chisinau

Netherlands
Husqvarna Nederland B.V.
GARDENA Division
Postbus 50131
1305 AC ALMERE
Phone: (+31) 36 521 00 10
info@gardena.nl

Neth. Antilles
Jonka Enterprises N.V.
Sta. Rosa Weg 196
P.O. Box 8200
Curaçao
Phone: (+599) 9 767 66 55
pgm@jonka.com

New Zealand
Husqvarna New Zealand Ltd.
PO Box 76-437
Manukau City 2241
Phone: (+64) (0) 9 9202410
support.nz@husqvarna.co.nz

Norway
Husqvarna Norge AS
Gardena Division
Trøskenveien 36
1708 Sarpsborg
info@gardena.no

Peru
Husqvarna Perú S.A.
Jr. Ramón Cárcamo 710
Lima 1
Tel: (+51) 1 3 320 400 ext. 416
juan.remuzgo@
husqvarna.com

Poland
Husqvarna
Poland Spółka z o.o.
ul. Wysockiego 15 b
03-371 Warszawa
Phone: (+48) 22 330 96 00
gardena@husqvarna.com.pl

Portugal
Husqvarna Portugal, SA
Lagoa - Albarraque
2635 - 595 Rio de Mouro
Tel.: (+351) 21 922 85 30
Fax : (+351) 21 922 85 36
info@gardena.pt

Romania
Madex International Srl
Soseaua Odaii 117-123,
RO 013603 Bucureşti, S1
Phone: (+40) 21 352.76.03
madex@ines.ro

Russia / Россия
ООО „Хускварна"
141400, Московская обл.,
г. Химки,
улица Ленинградская,
владение 39, стр.6
Бизнес Центр
„Химки Бизнес Парк",
помещение ОВ02_04
http://www.gardena.ru

Serbia
Domel d.o.o.
Autoput za Novi Sad bb
11273 Belgrade
Phone: (+381) 1 18 48 88 12
miroslav.jejina@domel.rs

Singapore
Hy-Ray PRIVATE LIMITED
40 Jalan Pemimpin
02-08 Tat Ann Building
Singapore 577185
Phone: (+65) 6253 2277
shiying@hyray.com.sg

Slovak Republic
Husqvarna Česko s.r.o.
Türkova 2319/5b
149 00 Praha 4 – Chodov
Bezplatná infolinka: 800 154 044
servis@sk.husqvarna.com

Slovenia
Husqvarna Austria GmbH
Industriezeile 36
4010 Linz
Tel.: (+43) 732 77 01 01-485
service.gardena@
husqvarnagroup.com

South Africa
Husqvarna South Africa (Pty) Ltd
Postnet Suite 250
Private Bag X6,
Cascades, 3202, South Africa
Phone: (+27) 33 846 9700
info@gardena.co.za

Spain
Husqvarna España S.A.
Calle de Rivas nº 10
28052 Madrid
Phone: (+34) 91 708 05 00
atencioncliente@gardena.es

Suriname
Deto Handelmaatschappij N.V.
Kernkampweg 72-74
P.O.Box: 12782
Paramaribo – Suriname
South America
Phone: (+597) 438050
www.deto.sr

Sweden
Husqvarna AB /
GARDENA Sverige
Drottninggatan 2
561 82 Huskvarna Sverige

Switzerland / Schweiz
Husqvarna Schweiz AG
Consumer Products
Industriestrasse 10
5506 Mägenwil
Phone: (+41) (0) 62 887 37 90
info@gardena.ch

Turkey
Dost Bahçe Dış Ticaret
Mümessillik A.Ş
Yunus Mah. Adil Sok. No:3
Ic Kapi No: 1 Kartal
34873 Istanbul
Phone: (+90) 216 38 93 939
info@dostbahce.com.tr

Ukraine / Україна
ТОВ «Хускварна Україна»
вул. Васильківська, 34,
офіс 204-г
03022, м. Київ
Тел. (+38) 0 800 504 804
info@gardena.ua

Uruguay
FELI SA
Entre Ríos 1083 CP 11800
Montevideo – Uruguay
Tel: (+598) 22 03 18 44
info@felisa.com.uy

Venezuela
Corporación Casa y Jardín C.A.
Av. Caroní, Edif. Trezmen, PB.
Colinas de Bello Monte.
1050 Caracas.
Tlf: (+58) 212 992 33 22
info@casayjardin.net.ve

14800-20.960.02/1120
© GARDENA Manufacturing GmbH
D-89079 Ulm
http://www.gardena.com