GARDENA®

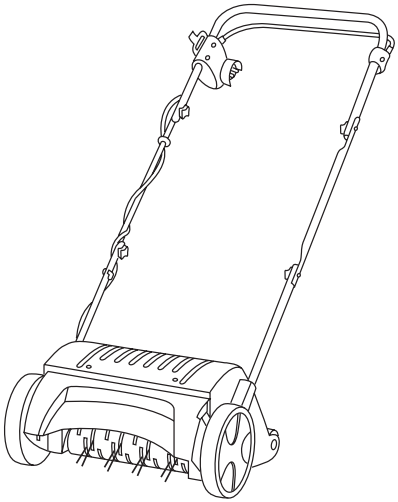

ES 500 Art. 4066

D	**Betriebsanleitung** Elektro-Rasenlüfter
GB	**Operator's manual** Electric Lawn Rake
F	**Mode d'emploi** Aérateur électrique
NL	**Gebruiksaanwijzing** Elektrische gazonbeluchter
S	**Bruksanvisning** Elektrisk Gräsmatteluftare
DK	**Brugsanvisning** Elektrisk Plænelufter
FI	**Käyttöohje** Sähkökäyttöinen ilmastointilaite
N	**Bruksanvisning** Elektrisk plenlufter
I	**Istruzioni per l'uso** Arieggiatore elettrico
E	**Instrucciones de empleo** Aireador de césped eléctrico
P	**Manual de instruções** Arejador de relva eléctrico
PL	**Instrukcja obsługi** Elektryczny aerator
H	**Használati utasítás** Elektromos gyepszellőztető
CZ	**Návod k obsluze** Elektrický provzdušňovač
SK	**Návod na obsluhu** Elektrický prevzdušňovač
GR	**Οδηγίες χρήσης** Ηλεκτρικός εξαερωτής γκαζόν
RUS	**Инструкция по эксплуатации** Аэратор газонный электрический
SLO	**Navodilo za uporabo** Električni prezračevalnik trate
HR	**Upute za uporabu** Električni prozračivač
SRB BIH	**Uputstvo za rad** Električni aerator za travnjake
UA	**Інструкція з експлуатації** Аератор газонний електричний
RO	**Instrucțiuni de utilizare** Aerator electric
TR	**Kullanma Kılavuzu** Elektro-Çim Havalandırıcı
BG	**Инструкция за експлоатация** Електрическо гребло за трева
AL	**Manual përdorimi** Elektro-Ajrosës për Lëndina
EST	**Kasutusjuhend** Elektriline murureha
LT	**Eksploatavimo instrukcija** Elektrinis samanų grėblys
LV	**Lietošanas instrukcija** Elektriskais zālāju grābeklis

GARDENA Ηλεκτρικός εξαερωτής γκαζόν ES 500

Αυτή είναι η μετάφραση από τις γερμανικές πρωτότυπες Οδηγίες χρήσης.
Παρακαλούμε να διαβάσετε προσεκτικά την Οδηγία χρήσης και να ακολουθείτε τις υποδείξεις της. Με τη βοήθεια αυτών των Οδηγιών χρήσης παρακαλούμε να εξοικειωθείτε με τον ηλεκτρικό εξαερωτή, τη σωστή χρήση και τις υποδείξεις ασφαλείας.

Αυτό το προϊόν μπορεί να χρησιμοποιηθεί υπό την επίβλεψη ή, αν έχουν παρασχεθεί οδηγίες σχετικά με την ασφαλή χρήση του προϊόντος και έχουν γίνει κατανοητοί οι κίνδυνοι που προκύπτουν, από παιδιά ηλικίας 8 και άνω, καθώς και από άτομα με σωματικές, αισθητήριες ή διανοητικές αναπηρίες ή έλλειψη γνώσεων και εμπειρίας. Τα παιδιά δεν πρέπει να επιτρέπεται να παίζουν με το προϊόν. Δεν θα πρέπει να γίνονται εργασίες καθαρισμού και συντήρησης από παιδιά χωρίς επίβλεψη. Η χρήση αυτού του προϊόντος από νέους κάτω των 16 ετών δεν συνιστάται.

→ Παρακαλούμε να φυλάξετε καλά αυτή την Οδηγία.

Περιεχόμενα:

1. Πεδία χρήσης του ηλεκτρικού σας εξαερωτή της GARDENA 138
2. Υποδείξεις ασφαλείας 139
3. Λειτουργία 141
4. Συναρμολόγηση 142
5. Χειρισμός 142
6. Συντήρηση 143
7. Αποκατάσταση βλαβών 144
8. Αποθήκευση 145
9. Προσφερόμενα αξεσουάρ 146
10. Τεχνικά χαρακτηριστικά 146
11. Σέρβις / Εγγύηση 146

GR

1. Πεδία χρήσης του ηλεκτρικού σας εξαερωτή της GARDENA

Προορισμός:

Ο ηλεκτρικός εξαερωτής GARDENA ES 500 προορίζεται για την εξαέρωση χλοοτάπητων σε ιδιωτικούς κήπους και όχι για δημόσια πάρκα, αθλητικούς χώρους, σε δρόμους ή για επαγγελματική χρήση στη γεωργία ή δασοκομία.

Η τήρηση των επισυναπτόμενων Οδηγιών χρήσης της GARDENA αποτελεί προϋπόθεση για τη σωστή χρήση του ηλεκτρικού εξαερωτή.

Να προσέχετε:

Λόγω κινδύνου σωματικών βλαβών δεν επιτρέπεται η χρήση του ηλεκτρικού εξαερωτή GARDENA για κόψιμο θάμνων ή για κλάδεμα πρασιών. Εκτός αυτού δεν επιτρέπεται η χρήση του ηλεκτρικού εξαερωτή για εξομάλυνση ανωμαλιών του εδάφους.

2. Υποδείξεις ασφαλείας

→ Προσέξτε τις υποδείξεις ασφαλείας πάνω στον εξαερωτή.

ΠΡΟΕΙΔΟΠΟΙΗΣΗ!

→ **Διαβάστε το εγχειρίδιο χρήσης.**

ΚΙΝΔΥΝΟΣ!

Απομακρύνετε τυχόν παριστάμενα άτομα.

ΚΙΝΔΥΝΟΣ! Ηλεκτροπληξία!

Να διατηρείτε το εύκαμπτο καλώδιο τροφοδοσίας μακριά από τα τζίνια.

ΠΡΟΕΙΔΟΠΟΙΗΣΗ!

Να προσέχετε ιδιαίτερα τα κοφτερά τζίνια! Κρατήστε μακριά τους τα δάχτυλα των χεριών και των ποδιών.

Αποσυνδέστε το βύσμα από το ηλεκτρικό δίκτυο πριν τη συντήρηση, τη ρύθμιση και τον καθαρισμό ή αν το καλώδιο είναι μπλεγμένο ή έχει υποστεί ζημιά. Τα τζίνια συνεχίζουν να περιστρέφονται και αφού σβήσετε το μοτέρ.

1. Γενικά

Στο παρόν παράρτημα παρουσιάζονται πρακτικές ασφαλούς λειτουργίας για όλους τους τύπους μηχανημάτων που καλύπτονται από αυτό το πρότυπο.

ΣΗΜΑΝΤΙΚΟ!

ΔΙΑΒΑΣΤΕ ΠΡΟΣΕΚΤΙΚΑ ΠΡΙΝ ΑΠΟ ΤΗ ΧΡΗΣΗ.

ΚΡΑΤΗΣΤΕ ΤΟ ΓΙΑ ΜΕΛΛΟΝΤΙΚΗ ΑΝΑΦΟΡΑ.

2. Πρακτικές ασφαλούς λειτουργίας των καλλιεργητών/εξαερωτών

2.1 Εκπαίδευση

α) Διαβάστε προσεκτικά τις οδηγίες. Εξοικειωθείτε με τα χειριστήρια και μάθετε τη σωστή χρήση του εξοπλισμού.

β) Μην επιτρέπετε ποτέ σε **παιδιά** ή σε άτομα που δεν έχουν εξοικειωθεί με αυτές τις οδηγίες να χρησιμοποιήσουν το μηχάνημα. Οι τοπικοί κανονισμοί μπορεί να θέτουν περιορισμούς για την ηλικία του χειριστή.

γ) Λάβετε υπόψη ότι ο χειριστής ή ο χρήστης είναι υπεύθυνος για ατυχήματα ή επικίνδυνες καταστάσεις που μπορεί να προκληθούν σε άλλα άτομα ή στην περιουσία τους.

2.2 Προετοιμασία

α) Να φοράτε πάντοτε προστατευτικά ακοής και γυαλιά ασφαλείας όταν χρησιμοποιείτε το μηχάνημα.

β) Πριν από τη χρήση, ελέγξτε το καλώδιο τροφοδοσίας και επέκτασης για σημάδια ζημιάς ή παλαιότητας. Αν το καλώδιο υποστεί ζημιά κατά τη χρήση, αποσυνδέστε το αμέσως από την τροφοδοσία.
ΜΗΝ ΑΓΓΙΖΕΤΕ ΤΟ ΚΑΛΩΔΙΟ ΠΡΙΝ ΑΠΟΣΥΝΔΕΣΕΤΕ ΤΗΝ ΤΡΟΦΟΔΟΣΙΑ.
Μην χρησιμοποιείτε το μηχάνημα αν το καλώδιο έχει καταστραφεί ή φθαρεί.

γ) Κατά τη λειτουργία του μηχανήματος, πρέπει πάντα να φοράτε σωστά υποδήματα και μακρύ παντελόνι. Μην χρησιμοποιείτε το μηχάνημα με γυμνό πόδι ή φορώντας σανδάλια. Αποφεύγετε να φοράτε ριχτά ρούχα, ρούχα με κορδόνια ή γραβάτες.

δ) Επιθεωρήστε προσεκτικά την περιοχή όπου θα χρησιμοποιηθεί το μηχάνημα και αφαιρέστε όλα τα αντικείμενα που μπορούν να εκτοξευτούν από το μηχάνημα.

ε) Να λειτουργείτε το μηχάνημα σε μια προτεινόμενη θέση και μόνο σε σταθερές, επίπεδες επιφάνειες.

στ) Μην λειτουργείτε το μηχάνημα σε επιστρωμένες επιφάνειες ή επιφάνειες με χαλίκι, όπου τυχόν εκτινασσόμενα υλικά μπορούν να προκαλέσουν τραυματισμό.

ζ) Πριν εκκινήσετε το μηχάνημα, βεβαιωθείτε ότι όλες οι βίδες, τα παξιμάδια, τα μπουλόνια και τα υπόλοιπα εξαρτήματα σύνδεσης είναι σωστά ασφαλισμένα και ότι οι προφυλακτήρες και τα προστατευτικά βρίσκονται στη θέση τους. Αντικαταστήστε τις κατεστραμμένες ή δυσανάγνωστες ετικέτες.

η) Μην χρησιμοποιείτε ποτέ το μηχάνημα κοντά σε άλλα άτομα, ιδιαίτερα παιδιά, ή κοντά σε κατοικίδια.

2.3 Λειτουργία

α) Να χρησιμοποιείτε το μηχάνημα μόνο με το φως της ημέρας ή με επαρκή τεχνητό φωτισμό.

β) Να αποφεύγετε να χρησιμοποιείτε το μηχάνημα σε βρεγμένο γρασίδι.

γ) Να είστε πάντα σίγουροι για το πού πατάτε ανά πάσα στιγμή, ιδιαίτερα όταν εργάζεστε σε πλαγιές.

δ) Να περπατάτε – ποτέ να μην τρέχετε.

ε) Να κάνετε τη χλοοκοπή κατά πλάτος των επικλινών επιφανειών και ποτέ προς τα πάνω ή προς τα κάτω.

στ) Απαιτείται ιδιαίτερη προσοχή κατά την αλλαγή κατεύθυνσης σε πλαγιές.

ζ) Μην σκαλίζετε και μην αερίζετε υπερβολικά το χώμα στις απότομες πλαγιές.

η) Πρέπει να είστε εξαιρετικά προσεκτικοί κατά την οπισθοπορεία ή όταν τραβάτε το μηχάνημα προς το μέρος σας.

θ) Διακόψτε τη λειτουργία των **τζινιών** αν το μηχάνημα πρέπει να τεθεί υπό κλίση για τη μεταφορά κατά τη διέλευση από επιφάνειες εκτός γρασιδιού, καθώς και κατά τη μεταφορά του μηχανήματος από και προς την περιοχή όπου θα χρησιμοποιηθεί.

ι) Μην χρησιμοποιείτε ποτέ το μηχάνημα με ελαττωματικούς **προφυλακτήρες** ή προστατευτικά ή χωρίς τις συσκευές ασφαλείας, όπως π.χ. τους ανακλαστήρες ή/και τον συλλέκτη χόρτου.

ια) Ενεργοποιήστε προσεκτικά το μοτέρ σύμφωνα με τις οδηγίες και με τα πόδια σας αρκετά μακριά από τα **τζίνια**.

GR

ιβ) Διατηρήστε το καλώδιο τροφοδοσίας και επέκτασης μακριά από τα **τζίνια**.

ιγ) Μην γέρνετε το μηχάνημα κατά την ενεργοποίηση του μοτέρ, εκτός αν το μηχάνημα πρέπει να βρίσκεται υπό κλίση για την εκκίνηση. Σε αυτήν την περίπτωση, μην το γέρνετε περισσότερο από όσο είναι απολύτως απαραίτητο και ανασηκώστε μόνο το τμήμα που είναι μακριά από τον χειριστή. Να φροντίζετε πάντα να έχετε και τα δυο σας χέρια στη θέση λειτουργίας πριν επιστρέψετε το μηχάνημα στο έδαφος.

ιδ) Μην μεταφέρετε το μηχάνημα όταν η πηγή τροφοδοσίας βρίσκεται σε λειτουργία.

ιε) Μην πλησιάζετε τα χέρια ή τα πόδια σας κοντά ή κάτω από περιστρεφόμενα μέρη. Να διατηρείτε πάντα απόσταση ασφαλείας από το **άνοιγμα εξόδου**.

ιστ) Σταματήστε το μηχάνημα και αφαιρέστε το βύσμα από την πρίζα. Βεβαιωθείτε ότι όλα τα κινούμενα μέρη έχουν σταματήσει τελείως:

1) όταν απομακρύνεστε από το μηχάνημα,
2) προτού καθαρίσετε εμφράξεις ή αποφράξετε τη χοάνη,
3) προτού ελέγξετε, καθαρίσετε ή εκτελέσετε εργασίες στο μηχάνημα,
4) μετά από πρόσκρουση με ξένα αντικείμενα. Επιθεωρήστε το μηχάνημα για ζημιές και εκτελέστε επισκευές πριν από την επανεκκίνηση και τη λειτουργία του μηχανήματος.

Αν το μηχάνημα αρχίσει να παρουσιάζει ασυνήθιστους κραδασμούς (ελέγξτε αμέσως):

5) επιθεωρήστε για ζημιές,
6) αντικαταστήστε ή επισκευάστε τυχόν κατεστραμμένα εξαρτήματα,
7) ελέγξτε και σφίξτε τυχόν χαλαρά εξαρτήματα.

2.4 Συντήρηση και αποθήκευση

α) Να διατηρείτε σφιγμένα όλα τα παξιμάδια, τα μπουλόνια και τις βίδες, ώστε το μηχάνημα να λειτουργεί με ασφάλεια.

β) Να ελέγχετε συχνά το συλλέκτη γρασιδιού για φθορά ή μειωμένη απόδοση.

γ) Για λόγους ασφαλείας, να αντικαθιστάτε τα φθαρμένα ή κατεστραμμένα εξαρτήματα.

δ) Σε μηχανήματα με πολλά συγκροτήματα **τζινιών**, να προσέχετε επειδή η περιστροφή του ενός **συγκροτήματος** μπορεί να προκαλέσει και την περιστροφή **ενός άλλου**.

ε) Να είστε προσεκτικοί κατά τη ρύθμιση του μηχανήματος, ώστε να μην παγιδευτούν τα δάκτυλά σας ανάμεσα στα κινούμενα συγκροτήματα τζινιών και τα σταθερά μέρη του μηχανήματος.

στ) Να αφήνετε πάντα το μηχάνημα να κρυώσει πριν το αποθηκεύσετε.

ζ) Κατά τη συντήρηση των συγκροτημάτων **τζινιών** πρέπει να γνωρίζετε ότι, ακόμα και αν ο διακόπτης ισχύος είναι απενεργοποιημένος, το συγκρότημα **τζινιού** μπορεί να μετακινηθεί.

η) για λόγους ασφαλείας, να αντικαθιστάτε τα φθαρμένα ή κατεστραμμένα εξαρτήματα. Να χρησιμοποιείτε μόνο γνήσια ανταλλακτικά και εξαρτήματα.

θ) Όταν θέτετε το μηχάνημα εκτός λειτουργίας για συντήρηση, επιθεώρηση, αποθήκευση ή για να αλλάξετε ένα εξάρτημα, σβήστε τον διακόπτη ισχύος, αποσυνδέστε το μηχάνημα από την τροφοδοσία και βεβαιωθείτε ότι όλα τα κινούμενα μέρη έχουν σταματήσει τελείως. Αφήστε το μηχάνημα να κρυώσει πριν εκτελέσετε τυχόν επιθεωρήσεις, προσαρμογές κ.λπ. Να συντηρείτε το μηχάνημα με προσοχή και να το διατηρείτε καθαρό.

ι) Να αποθηκεύετε το μηχάνημα μακριά από παιδιά.

2.5 Σύσταση

Το μηχάνημα θα πρέπει να τροφοδοτείται μέσω μιας συσκευής διαφορικού ρεύματος (RCD) με ρεύμα ενεργοποίησης όχι μεγαλύτερο από 30 mA.

Ασφάλεια με το ηλεκτρικό ρεύμα

ΠΡΟΗΙΔΟΠΟΙΗΣΗ! Ηλεκτροπληξία!
Κίνδυνος τραυματισμού λόγω ηλεκτροπληξίας.

Αποσυνδέστε το προϊόν από την πρίζα πριν ξεκινήσετε να κάνετε εργασίες συντήρησης ή αντικατάσταση εξαρτημάτων. Με αυτόν τον τρόπο, η αποσυνδεδεμένη πρίζα πρέπει να βρίσκεται στο οπτικό σας πεδίο.

Καλώδια

συμμορφώνονται με τις ελάχιστες διατομές που αναφέρονται στον παρακάτω πίνακα:

Τάση	Μήκος καλωδίου	Διατομή
220 – 240 V / 50 Hz	έως και 20 m	1,5 mm^2
220 – 240 V / 50 Hz	20 – 50 m	2,5 mm^2

1. Τα καλώδια τροφοδοσίας και οι επεκτάσεις διατίθενται από το τοπικό εγκεκριμένο κέντρο σέρβις.
2. Χρησιμοποιείτε μόνο καλώδια επέκτασης που έχουν σχεδιαστεί ειδικά για χρήση σε εξωτερικό χώρο και τα οποία συμμορφώνονται με μία από τις παρακάτω προδιαγραφές: Συνηθισμένο καουτσούκ (60245 IEC 53), συνηθισμένο PVC (60227 IEC 53) ή συνηθισμένο PCP (60245 IEC 57)
3. Εάν ο αγωγός σύνδεσης μικρού μήκους υποστεί ζημιά, πρέπει να αντικατασταθεί από τον κατασκευαστή, τον αντιπρόσωπο σέρβις του ή άλλα άτομα με παρόμοιες πιστοποιήσεις, προκειμένου να αποφευχθεί ο κίνδυνος.

Πρέπει να χρησιμοποιούνται μέσα στερέωσης για καλώδια.

Στην Ελβετία είναι υποχρεωτική η χρήση διακόπτη διαρροής.

Έλεγχος πριν από κάθε χρήση

→ Πριν από κάθε χρήση να κάνετε οπτικό έλεγχο του εξαερωτή.

Για λόγους ασφαλείας να αντικαθίστανται τα φθαρμένα ή ελαττωματικά εξαρτήματα από το τμήμα σέρβις της GARDENA ή από συμβεβλημένο συνεργείο.

Χρήση/Ευθύνη

ΚΊΝΔΥΝΟΣ ΤΡΑΥΜΑΤΙΣΜΟΎ!
Ο εξαερωτής μπορεί να προκαλέσει σοβαρούς τραυματισμούς!

→ Να προσέχετε τα χέρια και τα πόδια να είναι μακριά από τον κύλινδρο του εξαερωτή.

→ Κατά τη διάρκεια της εργασίας μη γέρνετε τη συσκευή και μην ανασηκώνετε το πίσω κάλυμμα.

→ Εξοικειωθείτε με τον περιβάλλοντα χώρο και προσέξτε εάν υπάρχουν ενδεχόμενοι κίνδυνοι που δεν μπορείτε να ακούσετε λόγω του θορύβου του μοτέρ.

→ Να οδηγείτε τον εξαερωτή μόνο αργά σε ρυθμό βηματιτισμού.

→ **Προσοχή όταν μετακινείστε προς τα πίσω. Υπάρχει κίνδυνος να σκοντάψετε!**

→ Ποτέ μη χρησιμοποιείτε τον εξαερωτή στη βροχή ή σε υγρό περιβάλλον.

→ Μην χρησιμοποιείτε το προϊόν όταν υπάρχει κίνδυνος καταιγίδας.

→ Μην εργάζεστε με τον εξαερωτή δίπλα σε πισίνες ή λιμνούλες κήπου.

→ Να προσέχετε τις ώρες ησυζίας που ισχύουν στην κοινότητά σας!

Μην υπερφορτώνετε το προϊόν!

Αυτό το προϊόν δεν προορίζεται για πολύωρη χρήση.

Μην εργάζεστε μέχρι να εξαντληθείτε.

Μην χειρίζεστε το προϊόν σε εκρηκτικές ατμόσφαιρες, π.χ. στον ίδιο χώρο με εύφλεκτα υγρά, αέρια ή σωματίδια σκόνης. Το προϊόν μπορεί να δημιουργήσει σπινθήρες που μπορούν να προκαλέσουν ανάφλεξη των καπνών.

Μην χρησιμοποιείτε ποτέ το προϊόν αν είστε κουρασμένοι, άρρωστοι ή υπό την επήρεια αλκοόλ, ναρκωτικών ή φαρμάκων.

ΠΡΟΗΙΔΟΠΟΙΗΣΗ! Καρδιακή ανακοπή!

Αυτό το προϊόν παράγει ηλεκτρομαγνητικό πεδίο κατά τη διάρκεια της λειτουργίας του. Το πεδίο αυτό, υπό ορισμένες συνθήκες, ενδέχεται να προκαλεί παρεμβολές σε ενεργά ή παθητικά ιατρικά εμφυτεύματα. Προκειμένου να μειωθεί ο κίνδυνος παθήσεων που μπορεί να προκαλέσουν τραυματισμό ή θάνατο, συνιστούμε στα άτομα με ιατρικά εμφυτεύματα να συμβουλευτούν το θεράποντα ιατρό τους και τον κατασκευαστή του ιατρικού εμφυτεύματος, πριν να θέσουν το προϊόν σε λειτουργία.

Κίνδυνος ασφυξίας!

Κατά τη συναρμολόγηση μπορεί να καταποθούν μικροαντικείμενα και υπάρχει κίνδυνος πνιγμού μέσω της πλαστικής σακούλας. Απορρίψτε τις πλαστικές σακούλες αμέσως μετά τη συναρμολόγηση του προϊόντος.

3. Λειτουργία

Σωστός εξαερισμός:

Ο εξαερωτής προορίζεται για την απομάκρυνση βρύων από το γκαζόν και τον διαχωρισμό αγριόχορτων με μικρή ρίζα.

Για να αποκτήσετε ένα περιποιημένο γκαζόν σας συνιστούμε, ανάλογα με τη κατάσταση του χλοοτάπητά σας, να τον εξαερώνετε κάθε 4 – 6 εβδομάδες ως ακολούθως:

→ Κουρέψτε πρώτα απ΄όλα το γκαζόν στο ύψος που επιθυμείτε. *Αυτό συνιστάται ιδιαίτερα όταν το γκαζόν είναι πολύ ψηλό (διάρκεια διακοπών).*

Σύσταση: Όσο πιο χαμηλά κομμένο είναι το γκαζόν, τόσο καλύτερα γίνεται η εξαέρωση, και τόσο λιγότερο υπερφορτώνετε τη συσκευή, δηλαδή τόσο μεγαλύτερη είναι η διάρκεια ζωής του κυλίνδρου του εξαερωτή.

Εάν παραμείνετε πολύ ώρα σε ένα σημείο με ενεργοποιημένη τη συσκευή ή σε περίπτωση εξαέρωσης όταν το έδαφος είναι υγρό ή πολύ στεγνό, μπορεί να τραυματίσετε τον χλοοτάπητα.

→ Για καλό αποτέλεσμα εργασίας να οδηγείτε τον αναμοχλευτή με προσαρμοσμένη ταχύτητα σε όσο πιο ίσιες λωρίδες γίνεται.

Για πλήρη εξαέρωση χωρίς κενά θα πρέπει να εφάπτονται οι λωρίδες.

→ Να οδηγείτε τη συσκευή πάνταμε ομοιόμορφη ταχύτητα, ανάλογα με την ποιότητα του εδάφους.

→ Κατά την εργασία σε πλαγιές να εργάζεστε πάντα λοξά προς την πλαγιά και να προσέχετε να στέκεστε σταθερά. Μην εργάζεστε σε πολύ κατηφορικά / ανηφορικά σημεία.

Υπάρχει κίνδυνος να σκοντάψετε!

Να προσέχετε ιδιαίτερα όταν προχωράτε προς τα πίσω και όταν τραβάτε τον εξαερωτή.

Κατά την εξαέρωση σε εδάφη με πολλά βρύα, συνιστάται η μετέπειτα σπορά γρασιδιού. Έτσι αναζωογονείται ταχύτερα η επιφάνεια του γρασιδιούπου ελαττώθηκε από τα βρύα.

GR

4. Συναρμολόγηση

Τοποθέτηση της μπροστινής χειρολαβής:

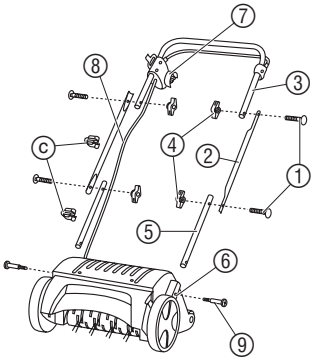

→ Κατά τη συναρμολόγηση μη τραβάτε το καλώδιο σύνδεσης ⑧.

1. Βάλτε τα δύο κατώτερα τμήματα του κονταριού ⑤ (με το άκρο με τη στρογγυλή οπή) στην υποδοχή του περιβλήματος του κινητήρα ⑥ και βιδώστε τα με τις στραυρόβιδες ⑨.
2. Βάλτε δύο βίδες-κλειδαριές ① από έξω στις οπές των δύο μεσαίων τμημάτων ② και βιδώστε με δύο παξιμάδιαπεταλούδες ④ στα κάτω τμήματα του κονταριού ⑤.
3. Με τις άλλες δύο βίδες-κλειδαριές ① και τα παξιμάδιαπεταλούδες ④ βιδώστε το επάνω τμήμα με τον βραχίονα εκκίνησης ③ με τα μεσαία τμήματα ②. *Τώρα συναρμολογήθηκε το κοντάρι.*

   Προσοχή! Συναρμολογήστε το επάνω τμήμα με τον βραχίονα εκκίνησης ③ έτσι ώστε το βύσμα ⑦ με το καλώδιο ⑧ να βρίσκεται στη δεξιά πλευρά (προς την κατεύθυνση κίνησης) (βλ. απεικόνιση).
4. Στερεώστε το καλώδιο ⑧ με τα δύο κλιπ καλωδίου ⓒ στο κοντάρι.

5. Χειρισμός

Σύνδεση μπαλαντέζας:

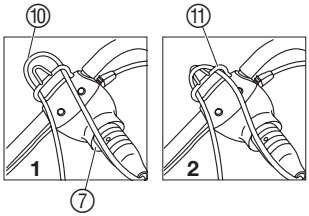

1. Βάλτε τη σύνδεση της μπαλαντέζας ⑩ στο βύσμα ⑦.
2. Περάστε το καλώδιο της μπαλαντέζας ⑩ σαν θηλιά μέσα από την ανακούφιση του καλωδίου ⑪ **1** και κρεμάστε το **2**.

   Έτσι αποφεύγετε την αθέλητη αποσύνδεση.
3. Βάλτε το καλώδιο της μπαλαντέζας ⑩ σε πρίζα δικτύου.

Εκκίνηση του εξαερωτή:

Κίνδυνος τραυματισμού όταν δεν απενεργοποιείται αυτόματα ο εξαερωτής!

→ Μην απομακρύνετε και μη γεφυρώνετε τα συστήματα ασφαλείας στον εξαερωτή (π. χ. με δέσιμο του βραχίονα εκκίνησης στο επάνω τμήμα του κονταριού)!

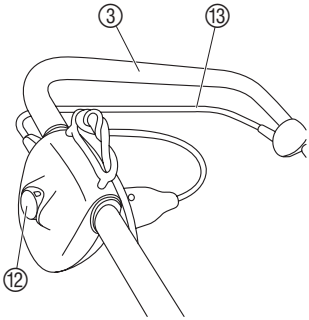

ΚΙΝΔΥΝΟΣ! Ο κύλινδρος του εξαερωτή συνεχίζει να περιστρέφεται λίγο ακόμη μετά την απενεργοποίησή του:

→ Ποτέ μην ανασηκώνετε, μη γέρνετε και μη μεταφέρετε τον αναμοχλευτή όταν λειτουργεί ο κινητήρας!

→ Ποτέ μην ξεκινάτε σε ασφαλτοστρωμένη επιφάνεια.

→ Να τηρείτε πάντα την απόσταση ασφαλείας που είναι δεδομένη από τις μπάρες οδήγησης μεταξύ και του κυλίνδρου του εξαερωτή.

1. Στήστε τον εξαερωτή σε επίπεδη επιφάνεια.
2. Κρατήστε πιεσμένο το πλήκτρο φραγής εκκίνησης ⑫ και τραβήξτε τον βραχίονα εκκίνησης ⑬ από το επάνω τμήμα του κονταριού ③. *Εκκίνηση του εξαερωτή.*
3. Αφήστε ελεύθερο το διακόπτη φραγής της εκκίνησης ⑫.

GR

Η μπαλαντέζα ⑩ πρέπει κατά τη διάρκεια της εξαέρωσης να οδηγείται πάντα προς την κατεύθυνση κίνησης πλευρικά από την επιφάνεια που επεξεργάζεστε.
Να εργάζεστε πάντα μακριά από το καλώδιο.

Προστασία μπλοκαρίσματος: Εάν μπλοκαριστεί ο κύλινδρος του εξαερωτή π.χ. από ξένο αντικείμενο, αφήστε αμέσως ελεύθερο τον βραχίονα εκκίνησης. Εάν το μπλοκάρισμα διαρκέσει περισσότερο από 10 δευτερόλεπτα χωρίς να αφεθεί ελεύθερος ο βραχίονας εκκίνησης, ενεργοποιείται η προστασία μπλοκαρίσματος. Στην περίπτωση αυτή αφήστε αμέσως ελεύθεροτον βραχίονα εκκίνησης. Αφού κρυώσει επί περ.1. λεπτό μπορεί να επανεκκινηθεί ο εξαερωτής.

6. Συντήρηση

ΚΙΝΔΥΝΟΣ!

Τραυματισμοί από τον κύλινδρο του εξαερωτή!

→ **Πριν από εργασίες συντήρησης να βγάζετε το φις από την πρίζα και περιμέντε την ακινητοποίηση του κυλίνδρου εξαέρωσης.**

→ **Κατά τη διάρκεια των εργασιών συντήρησης να φοράτε γάντια εργασίας.**

Καθαρισμός εξαερωτή:

Να καθαρίζετε τον εξαερωτή μετά από κάθε χρήση.

Κίνδυνος σωματικής βλάβης και υλικών ζημιών!

→ **Μην καθαρίζετε τον εξαερωτή κάτω από τρεχούμενο νερό (ιδιαίτερα με υψηλή πίεση).**

→ **Για τον καθαρισμό του αναμοχλευτή μη χρησιμοποιείτε σκληρά ή αιχμηρά αντικείμενα.**

→ Να καθαρίζετε τους τροχούς, τον κύλινδρο και το κέλυφος από κολλημένα κατάλοιπα της εξαέρωσης και εναποθέσεις.

Ρύθμιση αντιστάθμισης της φθοράς:

Ο εξαερωτής γκαζόν υπόκειται σε φυσιολογική φθορά λόγω λειτουργίας. Όσο πιο εντατική η χρήση, τόσο μεγαλύτερη η φθορά των ελατηρίων. Τα σκληρά ή πολύ στεγνά εδάφη επιταχύνουν τη φθορά όπως και η υπερβολική καταπόνηση του εξαερωτή.

Εάν το αποτέλεσμα της εργασίας χειροτερεύει εξαιτίας της φθοράς του κυλίνδρου του εξαερωτή, μπορεί να επαναρυθμιστεί ο κύλινδρος του αναμοχλευτή 2 φορές.

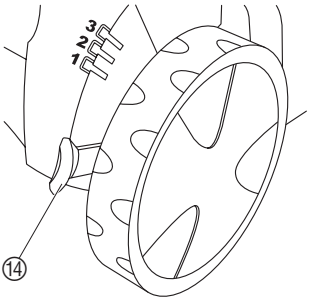

Ο κύλινδρος του εξαερωτή διαθέτει 4 θέσεις ρύθμισης:

- **Θέση μεταφοράς**
- **Θέση εξαέρωσης 1**
- **Θέση επαναρύθμισης 2**:
  Πρώτη θέση επαναρύθμισης σε περίπτωση φθαρμένων ελατηρίων (ο κύλινδρος εξαέρωσης χαμηλώνεται κατά 3 χιλ.).
- **Θέση επαναρύθμισης 3**:
  Δεύτερη θέση επαναρύθμισης σε περίπτωση φθαρμένων ελατηρίων (ο κύλινδρος εξαέρωσης χαμηλώνεται για άλλα 3 χιλ.).

Πιέστε τον μοχλό αντιστάθμισης της φθοράς ⑭ λίγο προς τα έξω από το περίβλημα και φέρτε τον στην επιθυμούμενη θέση.

GR

Υπόδειξη: Η αντιστάθμιση της φθοράς δεν προορίζεται για ρύθμιση του ύψους. Η επαναρύθμιση του κυλίνδρου εξαέρωσης χωρίς εμφανή φθορά μπορεί να έχει σαν συνέπεια την βλάβη του κυλίνδρου ή την υπερφόρτωση του κινητήρα.

7. Αποκατάσταση βλαβών

Αντικατάσταση ελατηρίων:

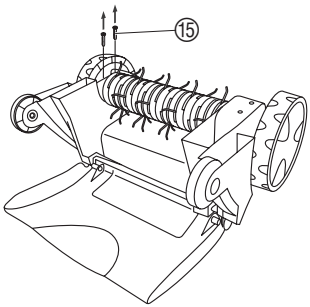

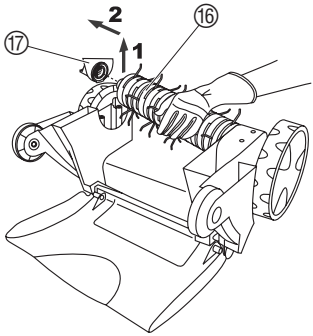

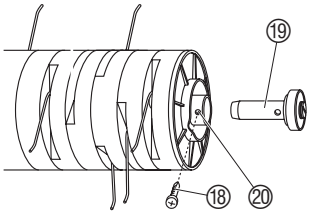

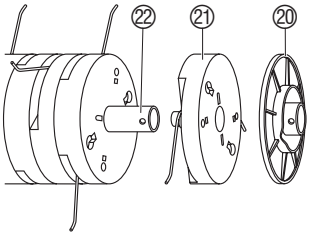

ΚΙΝΔΥΝΟΣ!

Τραυματισμοί από τον κύλινδρο του εξαερωτή!

→ Πριν από εργασίες συντήρησης να βγάζετε το φις από την πρίζα και περιμέντε την ακινητοποίηση του κυλίνδρου εξαέρωσης.

→ Κατά την διάρκεια της αποκατάστασης των βλαβών να φοράτε γάντια εργασίας.

Εάν δεν έχει φθαρεί ακόμη ο κύλινδρος του εξαερωτή, αλλά έχουν σπάσει μερικά ελατήρια, πρέπει να αντικατασταθούν. **Επιτρέπεται μόνο η χρήση γνήσιων ανταλλακτικών ελατηρίων της GARDENA.**

- **GARDENA ανταλλακτικά ελατήρια για ηλεκτρικό εξαερωτή γκαζόν ES 500 αρ. προϊόντος 4094**

1. Ξεβιδώστε δύο βίδες ⑮ στην κάτω πλευρά του κελύφους.
2. Ανασηκώστε **1** λοξά τον κύλινδρο του εξαερωτή ⑯ και αφαιρέστε τον από τον άξονα **2**.
3. Αφαιρέστε το κουζινέτο ⑰ από τον κύλινδρο του εξαερωτή ⑯.
4. Ξεβιδώστε τη βίδα ⑱ και τραβήξτε έξω το μπουλόνι ⑲.
5. Αφαιρέστε την πλάκα ⑳ και τα ελατήρια ㉑ απ΄οτην υποδοχή ελατηρίων ㉒.
6. Τοποθετήστε τα νέα ελατήρια ㉑ και την πλάκα ⑳ στην υποδοχή ελατηρίων ㉒.

   Οι οπές της πλάκας ⑳ και της υποδοχής των ελατηρίων ㉒ πρέπει να βρίσκονται η μία επάνω στην άλλη.
7. Σπρώξτε το μπουλόνι ⑲ έτσι ώστε και οι 3 οπές (μπουλόνι ⑲, πλάκα ⑳, υποδοχή ελατηρίων ㉒) να είναι η μία επάνω στην άλλη.
8. Βιδώστε τη βίδα ⑱.
9. Σπρώξτε τον κύλινδρο εξαέρωσης ⑯ πάνω στον άξονα.
10. Βάλτε το κουζινέτο ⑰ στον κύλινδρο εξαέρωσης ⑯.
11. Βιδώστε το κουζινέτο ⑰ με τις βίδες ⑮, χωρίς να τις υπερστρίψετε, με το κάτω τμήμα του κέλυφους.

GR

Ελάττωμα	Πιθανή αιτία	Λύση
Περίεργοι θόρυβοι στη συσκευή	Ξένα αντικείμενα πάνω στον κύλινδρο εξαέρωσης κτυπούν στον εξαερωτή του γκαζόν.	1. Απενεργοποιήστε τον εξαερωτή του γκαζόν, βγάλτε το φις από την πρίζα μέχρι ναακινητοποιηθεί ο κύλινδρος εξαέρωσης. 2. Απομακρύντε το ξένο αντικείμενο. 3. Εξετάστε αμέσως τον εξαερωτή του γκαζόν.
Σφυριχτός θόρυβος	Ξένο αντικείμενο μπλοκάρει τον κύλινδρο του ανεμιστήρα.	
	Γλιστράει ο οδοντωτός ιμάντας.	→ Να επισκευαστεί από το τμήμα σέρβις της GARDENA.
Δεν παίρνει μπροστά ο κινητήρας	Ελαττωματικό καλώδιο.	→ Έλεγχος καλωδίου.
	Μπαλαντέζα με ενδεχ. μικρή διατομή.	→ Ρωτήστε έναν ηλεκτρολόγο.
Διακοπή λειτουργίας του κινητήρα λόγω ενεργοποίησης του συστήματος προστασίας από μπλοκάρισμα	Μπλοκάρισμα από ξένο αντικείμενο.	1. Απενεργοποιήστε τον εξαερωτή του γκαζόν, βγάλτε το φις από την πρίζα μέχρι ναακινητοποιηθεί ο κύλινδρος εξαέρωσης. 2. Απομακρύντε το ξένο αντικείμενο. 3. Μετά από περ.ένα λεπτό κάντε νέα εκκίνηση του εξαερωτής.
	Πολύ χαμηλό ύψος εξαέρωσης.	1. Αφήστε τον κινητήρα να κρυώσει. 2. Ρυθμίστε σωστά την αντιστάθμιση φθοράς.
	Πολύ ψηλά χόρτα.	→ Πρέπει να γίνει προκαταρκτική κοπή (βλ. 3. Λειτουργία *“Σωστή εξαέρωση του γκαζόν”).*
Δεν είναι ικανοποιητικό το αποτέλεσμα της εργασίας	Φθαρμένα ελατήρια του κυλίνδρου εξαέρωσης.	→ Επαναρυθμ΄σιτε τον κύλινδρο εξαέρωσης (βλ. Συντήρηση).
	Ελαττωματικός οδοντωτός ιμάντας.	→ Να επισκευαστεί από το τμήμα σέρβις της GARDENA.
	Πολύ ψηλό γρασίδι.	→ Προκαταρκτική κοπή του γρασιδιού.

Σε περίπτωση άλλης βλάβης παρακαλούμε επικοινωνήστε με το Τεχνικό Τμήμα της GARDENA. Για επισκευές πρέπει να απευθύνεστε μόνο στο σέρβις της GARDENA ή σε εξουσιοδοτημένους από την GARDENA αντιπροσώπους.

8. Αποθήκευση

Θέση εκτός λειτουργίας:

Για εξοικονόμηση χώρου μπορείτε να φυλάξετε τον εξαερωτή αναδιπλωμένο, αφού ξεβιδώσετε τα παξιμάδια (πεταλούδες). **Πρέπει όμως να προσέξετε να μην πιαστεί το καλώδιο.**

→ Φυλάξτε τον εξαερωτή σε στεγνό, κλειστό χώρο, χωρίς πρόσβαση για παιδιά.

Μεταφορά:

1. Σβήστε τον κινητήρα, βγάλτε το φις από την πρίζα και περιμέντε την ακινητοποίηση του κυλίνδρου εξαέρωσης.

GR

2. Για την μεταφορά πάνω από ευαίσθητες επιφάνειες, π.χ. πλακάκια, να βάλετε το σύστημα αντιστάθμισης της φθοράς στη θέση μεταφοράς και να ανασηκώσετε τον εξαερωτή.

Διάθεση στα απορρίμματα:
(σύμφωνα με RL2012/19/EK)

Δεν επιτρέπεται η διάθεση της συσκευής στα κοινά οικιακά απορρίμματα, αλλά πρέπει να διατεθεί σωστά.

→ Προσοχή: Διάθεση της συσκευής μέσω της δημοτικής υπηρεσίας ανακύκλωσης προϊόντων.

9. Προσφερόμενα αξεσουάρ

Σακούλα για τον ηλεκτρικό εξαερωτή γκαζόν ES 500 **Αρ. προϊόντος 4065**

10. Τεχνικά χαρακτηριστικά

Ισχύς κινητήρα	500 W
Τάση δικτύου	230 V
Συχνότητα δικτύου	50/60 Hz
Αριθμός στροφών λειτουργίας του κύλινδρου εξαέρωσης	2.250 σ.α.λ.
Βάρος	7,5 kg
Πλάτος εξαέρωσης	30 cm
Ρυθμίσεις αντιστάθμισης φθοράς	3 x 3 mm (3 ρυθμίσεις + μεταφορά)
Στάθμη ακουστικής πίεσης στη θέση εργασίας L_{pA} 1) **Αβεβαιότητα k_{pA}**	77 dB (A) 3 dB (A)
Εκπομπή θορύβου L_{WA} 2) **Αβεβαιότητα k_{WA}**	μετρήθηκαν 90 dB (A)/εγγυημένα 95 dB (A) 5 dB (A)
Ταλαντώσεις χεριού-βραχίονα a_{vhw} 1)	≤ 2,5 m/s²

Μέθοδος μέτρησης 1) κατά EN 50636-2-92 2) κατά Οδηγία 2000/14/EK

11. Σέρβις/Εγγύηση

Σέρβις:

Παρακαλούμε επικοινωνήστε με τη διεύθυνση στην πίσω σελίδα.

Εγγύηση:

Η GARDENA Manufacturing GmbH παρέχει εγγύηση 2 ετών για το προϊόν αυτό (από την ημερομηνία αγοράς). Η εγγύηση αυτή καλύπτει όλα τα σοβαρά ελαττώματα του προϊόντος που αφορούν αποδεδειγμένα τα υλικά ή την κατασκευή. Στο πλαίσιο της εγγύησης, θα αντικαταστήσουμε το προϊόν ή θα το επισκευάσουμε χωρίς δαπάνη εάν ισχύουν αυτές οι προϋποθέσεις:

- Το προϊόν πρέπει να έχει χρησιμοποιηθεί σωστά και σύμφωνα με τις απαιτήσεις των οδηγιών λειτουργίας.
- Ούτε ο αγοραστής ούτε μη εγκεκριμένο τρίτο μέρος έχει προσπαθήσει να επισκευάσει το προϊόν.

Η παρούσα εγγύηση του κατασκευαστή δεν επηρεάζει τις υφιστάμενες αξιώσεις του χρήστη έναντι του αντιπροσώπου/πωλητή στο πλαίσιο της εγγύησης.

Εάν αντιμετωπίσετε κάποιο πρόβλημα με το προϊόν αυτό, επικοινωνήστε με το τμήμα σέρβις ή στείλτε το ελαττωματικό προϊόν μαζί με μια σύντομη περιγραφή του προβλήματος – εάν ισχύει η εγγύηση, μαζί με ένα αντίγραφο της απόδειξης – στην GARDENA Manufacturing GmbH, με τα ταχυδρομικά τέλη προπληρωμένα.

Αναλώσιμα:

Τα αναλώσιμα αποκλείονται από την εγγύηση.

GR

D ***Produkthaftung***
Wir weisen ausdrücklich darauf hin, dass wir in Übereinstimmung mit dem Produkthaftungsgesetz nicht für Schäden haften, die durch unsere Erzeugnisse entstehen, wenn diese unsachgemäß repariert wurden oder wenn keine Originalteile von GARDENA oder zugelassene Teile verwendet wurden, und wenn die Reparaturen nicht von einem GARDENA Service-Center oder einem Fachhändler durchgeführt wurden. Entsprechendes gilt für Ergänzungsteile und Zubehör.

GB ***Product Liability***
We expressly point out that, in accordance with the product liability law, we are not liable for any damage caused by our products if it is because of improper repair or if parts replaced are not original GARDENA parts or approved parts, and, if the repairs were not done by a GARDENA Service Centre or an approved specialist. The same applies to spare parts and accessories.

F ***Responsabilité***
Nous vous signalons expressément que GARDENA n'est pas responsable des dommages causés par ses produits, dans la mesure où ces dommages seraient causés suite à une réparation non conforme, dans la mesure où, lors d'un échange de pièces, les pièces GARDENA d'origine ou approuvées n'auraient pas été utilisées, ou si la réparation n'a pas été effectuée par le service après-vente GARDENA ou l'un des Centres SAV agréés.
Ceci est également valable pour tout ajout de pièces et d'accessoires autres que ceux préconisés par GARDENA.

NL ***Productaansprakelijkheid***
Wij wijzen er nadrukkelijk op dat in overeenstemming met de wet voor productaansprakelijkheid wij niet aansprakelijk zijn voor enige schade veroorzaakt door onze producten als gevolg van onjuiste reparatie of als er onderdelen vervangen zijn door andere dan originele GARDENA-onderdelen of goedgekeurde onderdelen en als de reparaties niet zijn uitgevoerd door een GARDENA-servicecentrum of een goedgekeurde specialist. Ditzelfde geldt voor extra-onderdelen en accessoires.

S ***Produktansvar***
Vi vill uttryckligen påpeka att, i enlighet med produktens ansvarsrätt, vi inte ansvarar för skada som orsakats av våra produkter om skadan beror på felaktig reparation eller om delar som bytts ut inte är GARDENA-originaldelar eller godkända delar, och om reparationer inte har utförts av ett GARDENA-servicecenter eller en godkänd specialist. Samma sak gäller för kompletteringsdelar och tillbehör.

DK ***Produktansvar***
Vi understreger udtrykkeligt, at vi i overensstemmelse med produktansvarsbestemmelserne ikke hæfter for skader forårsaget af vores produkter på grund af forkert reparation eller udskiftning af dele med uoriginale GARDENA-komponenter eller komponenter, som ikke er godkendt af os, og hvis reparationer ikke er udført af et GARDENA-servicecenter eller en godkendt specialist. Det samme gælder for ekstra udstyr og tilbehør.

FI ***Tuotevastuu***
Ilmoitamme erityisesti, että tuotevastuulain mukaisesti emme ole vastuussa tuotteiden vaurioista, jos niiden syynä on virheellinen korjaaminen tai muiden kuin alkuperäisten GARDENA-varaosien tai hyväksyttyjen varaosien käyttö tai jos korjauksia ei ole tehnyt GARDENA-huoltoliike tai valtuutettu asiantuntija. Tämä pätee myös lisäosiin ja lisävarusteisiin.

I ***Responsabilità del prodotto***
Si rende espressamente noto che, conformemente alla legislazione sulla responsabilità del prodotto, non si risponde di danni causati da nostri prodotti se originati da riparazioni eseguite non correttamente o da sostituzioni di parti effettuate con materiale non originale GARDENA o comunque da noi non approvato e, in ogni caso, qualora l'intervento non venga eseguito da un centro assistenza GARDENA o da personale specializzato autorizzato.
Lo stesso vale per le parti complementari e gli accessori.

E ***Responsabilidad de productos***
Advertimos expresamente que, de acuerdo con la ley de fiabilidad del producto, no nos hacemos responsables de ningún daño causado por nuestros productos si es el resultado de una reparación incorrecta, si las piezas de recambio no son piezas originales de GARDENA o piezas homologadas, o si la reparación no la ha realizado un centro de servicio de GARDENA o un especialista autorizado.
Lo mismo es aplicable para las piezas complementarias y accesorios.

P ***Responsabilidade sobre o produto***
Relembramos expressamente que, em conformidade com a lei de responsabilidade pelo produto, não nos responsabilizamos por quaisquer danos causados pelos nossos produtos se forem provocados por reparações inadequadas ou se as peças substituídas não forem peças GARDENA originais ou peças aprovadas e se as reparações não tiverem sido realizadas por um centro de assistência GARDENA ou por um especialista aprovado.
Esta restrição valerá também para peças adicionais e acessórios.

PL ***Odpowiedzialność za produkt***
Wyraźnie zwracamy uwagę, że zgodnie z obowiązującymi przepisami nie ponosimy odpowiedzialności za żadne szkody spowodowane przez nasze produkty, jeśli doszło do nich w wyniku niewłaściwej naprawy lub użycia nieoryginalnych bądź niezatwierdzonych części zamiennych GARDENA i jeśli naprawy nie zostały przeprowadzone przez centrum serwisowe GARDENA lub autoryzowanego specjalistę. Dotyczy to również części uzupełniających i oprzyrządowania.

H ***Termékszavatosság***
Nyomatékosan utalunk arra a tényre, hogy a természavatossági törvény szerint nem kell jótállást vállalnunk azokra a károkra, amelyeket nem a mi készülékeink okoztak, ha ezeket szakszerűtlen javítás okozta vagy egy alkatrész kicserélésénél nem a mi eredeti GARDENA alkatrészeinket vagy általunk engedélyezett alkatrészeket használtak fel és a javítást nem a GARDENA szerviz vagy egy erre felhatalmazott szakember végezte.
Hasonlóképpen érvényes ez a kiegészítő alkatrészekre és tartozékokra is.

CZ ***Odpovědnost za výrobek***
Výslovně upozorňujeme na to, že podle zákona o odpovědnosti za výrobek neneseme odpovědnost za škody způsobené našimi přístroji, pokud byly způsobené neodbornou opravou nebo použitím jiných než našich originálních náhradních dílů GARDENA nebo námi schválených dílů a neprovedením opravy servisem GARDENA nebo autorizovaným odborníkem. Odpovídající platí i pro doplňkové díly a příslušenství.

SK ***Predmet záruky***
Upozorňujeme dôrazne na to, že podľa zákona o poskytovaní záruk nezodpovedáme za škody spôsobené našimi výrobkami, v prípade, že boli boli vyvolané neodbornými opravami, výmenou dielcov, ktoré nepatria k originálnym dielom GARDENA alebo neboli nami schválené arovnako boli spôsobené servisnými zásahmi, ktoré neboli vykonané servisom GARDENA alebo autorizovaným odborníkom. Rovnako to platí pre doplnky a príslušenstvo.

GR ***Ευθύνη για το προϊόν***
Σας υπενθυμίζουμε ρητά, ότι σύμφωνα με το νόμο περί ευθύνης για τα προϊόντα δεν ευθυνόμαστε για ενδεχόμενες βλάβες που προκαλούνται από πς συσκευές μας, εφόσον οφείλονται σε μία ακατάλληλη επισκευή ή σε μια αντικατάσταση τμημάτων για την οποία δεν έχουν χρησιμοποιηθεί τα πρωτότυπα ανταλλακτικά της GARDENA ή τα από μας εγκεκριμένα ανταλλακτικά και σε περίπτωση που δεν εκτελείται η επισκευή από το Τμήμα Εξυπηρέτησης Πελατών της GARDENA ή από έναν εξουσιοδοτημένο εξειδικευμένο τεχνίτη. Το ίδιο ισχύει για εξαρτήματα και συμπληρωματικά τμήματα.

SLO ***Jamstvo za izdelek***
Izrecno izjavljamo, v skladu z ustrezno zakonodajo, ki ureja odgovornost proizvajalca, da ne prevzemamo nikakršne odgovornosti za poškodbe, ki bi jih naši izdelki povzročili zaradi neustreznega popravila ali uporabe neoriginalnih ali neodobrenih nadomestnih delov (ki jih ne izdela podjetje GARDENA) ali če popravil ne bi opravil servisni center GARDENA ali pooblaščen specialist. Enako velja tudi za nadomestne dele in opremo.

HR ***Odgovornost za proizvod***
Izričito naglašavamo kako, u skladu sa zakonom o odgovornosti za proizvode, nismo odgovorni za bilo koja oštećenja uzrokovana našim proizvodima ako su posljedica nepravilnog popravka ili zamijene dijelova s neoriginalnim dijelovima ili dijelovima bez odobrenja tvrtke GARDENA i ako popravci nisu provedeni u servisnom centru tvrtke GARDENA ili ako ih nije proveo odobreni stručnjak. Isto vrijedi i za dodatne dijelove i pribor.

RO ***Responsabilitatea legala a produsului***
Menționăm în mod expres că, în conformitate cu legea privind răspunderea pentru produs, nu suntem răspunzători pentru nicio deteriorare provocată de produsele noastre, dacă se datorează reparării necorespunzătoare sau dacă piesele înlocuite nu sunt piese originale GARDENA sau piese aprobate şi dacă reparaţiile nu au fost efectuate de un Centru de service GARDENA sau de un specialist autorizat. Aceleaşi prevederi se aplica si pieselor de schimb si accesoriilor.

BG ***Отговорност за качество***
Ние изрично посочваме, че в съответствие със закона за отговорността за продукта не носим отговорност за повреди, причинени от нашите продукти, ако това се дължи на неправилен ремонт или ако заменените части не са оригинални части на GARDENA или одобрени части, или ако ремонтните дейности не са били извършени от сервизен център на GARDENA или от одобрен специалист.
Същото важи за допълнителните части и принадлежности.

EST ***Tootevastutus***
Me teatame sõnaselgelt, et vastavalt tootevastutuse seadusele ei vastuta me mis tahes meie toodete põhjustatud kahjude eest, mis on tekkinud toote ebaõige parandamise tõttu või varuosadena GARDENA mitte-originaalvaruosade või heakskiidetud varuosade kasutamise tõttu või parandustööde tegemise tõttu mujal kui GARDENA hoolduskeskuses või heakskiidetud spetsialisti juures. Sama kehtib lisadetailide ja tarvikute kohta.

LT ***Atsakomybė už produkciją***
Mes aiškiai pareiškiame, kad atsižvelgiant į gaminių patikimumo įstatymą neprisiimame atsakomybės dėl bet kokios žalos, patirtos dėl mūsų gaminių, jeigu jie buvo netinkamai taisomi arba jų dalys buvo pakeistos neoriginaliomis GARDENA dalimis ar nepatvirtintomis dalimis, arba jeigu remonto darbai buvo atliekami ne GARDENA techninės priežiūros centro specialistų. Tas pats galioja papildomoms dalims ir priedams.

LV ***Produkta atbildība***
Mēs skaidri norādām uz to, ka saskaņā ar Produktu atbildības likumu, mēs neatbildam par mūsu iekārtu radītiem zaudējumiem, ciktāl tos ir izraisījis neatbilstošs remonts vai daļu nomaiņa ar neoriģinālām GARDENA daļām vai ne ar mūsu norādītajām detaļām un remontu nav veicis GARDENA serviss vai pilnvarots speciālists.
Tas pats attiecas uz papildinošajām daļām un piederumiem.

D CE-Konformitätserklärung
Der Unterzeichnete Husqvarna AB, 561 82 Huskvarna, Sweden bestätigt, dass die nachfolgend bezeichneten Geräte in der von uns in Verkehr gebrachten Ausführung die Anforderungen der harmonisierten EU-Richtlinien, EU-Sicherheitsstandards und produktspezifischen Standards erfüllen. Bei einer nicht mit uns abgestimmten Änderung der Geräte verliert diese Erklärung ihre Gültigkeit.

GB CE Declaration
The undersigned Husqvarna AB, 561 82 Huskvarna, Sweden hereby certifies that, when leaving our factory, the units indicated below are in accordance with the harmonised EU guidelines, EU standards of safety and product specific standards. This certificate becomes void if the units are modified without our approval.

F Certificat de conformité aux directives européennes
Le constructeur, soussigné : Husqvarna AB, 561 82 Huskvarna, Sweden déclare qu'à la sortie de ses usines le matériel neuf désigné ci-dessous était conforme aux prescriptions des directives européennes énoncées ci-après et conforme aux règles de sécurité et autres règles qui lui sont applicables dans le cadre de l'Union européenne.
Toute modification portée sur ce produit sans l'accord express de GARDENA supprime la validité de ce certificat.

NL EU-overeenstemmingsverklaring
Ondergetekende Husqvarna AB, 561 82 Huskvarna, Sweden bevestigt, dat de volgende genoemde apparaten in de door ons in de handel gebrachte uitvoering voldoen aan de eis van, en in overeenstemming zijn met de EU-richtlijnen, de EU-veiligheidsstandaard en de voor het product specifieke standaard. Bij een niet met ons afgestemde verandering aan de apparaten verliest deze verklaring haar geldigheid.

S EU Tillverkarintyg
Undertecknad firma Husqvarna AB, 561 82 Huskvarna, Sweden intygar härmed att nedan nämnda produkter överensstämmer med EU:s direktiv, EU:s säkerhetsstandard och produktspecifikation.
Detta intyg upphör att gälla om produkten ändras utan vårt tillstånd.

DK EU Overensstemmelse certificat
Undertegnede Husqvarna AB, 561 82 Huskvarna, Sweden bekræfter hermed, at enheder listet herunder, ved afsendelse fra fabrikken, er i overensstemmelse med harmoniserede EU retningslinier, EU sikkerheds standarder og produkt specifikations standarder. Dette certifikat træder ud af kraft hvis enhederne er ændret uden vor godkendelse.

FI EU-yhdenmukaisuusvakuutus
Allekirjoittanut Husqvarna AB, 561 82 Huskvarna, Sweden vakuuttaa, että allamainitut laitteet täyttävät tehtaaltamme lähtiessään yhdenmukaistettujen EU-direktiivien, EU-turvallisuusstandardien ja tuotekohtaisten standardien vaatimukset.
Laitteisiin tehdyt muutokset, joista ei ole sovittu kanssamme, johtavat tämän vakuutuksen raukeamiseen.

I Dichiarazione di conformità alle norme UE
La sottoscritta Husqvarna AB, 561 82 Huskvarna, Sweden certifica che il prodotto qui di seguito indicato, nei modelli da noi commercializzati, è conforme alle direttive armonizzate UE nonché agli standard di sicurezza e agli standard specifici di prodotto. Qualunque modifica apportata al prodotto senza nostra specifica autorizzazione invalida la presente dichiarazione.

E Declaración de conformidad de la UE
El que subscribe Husqvarna AB, 561 82 Huskvarna, Sweden declara que la presente mercancía, objeto de la presente declaración, cumple con todas las normas de la UE, en lo que a normas técnicas, de homologación y de seguridad se refiere. En caso de realizar cualquier modificación en la presente mercancía sin nuestra previa autorización, esta declaración pierde su validez.

P Certificado de conformidade da UE
Os abaixo mencionados Husqvarna AB, 561 82 Huskvarna, Sweden, por este meio certificam que ao sair da fábrica osaparelhos abaixo mencionados estão de acordo com as directrizes harmonizadas da UE, padrões de segurança e de produtos específicos.
Este certificado ficará nulo se as unidades forem modificadas sem a nossa aprovação.

PL Deklaracja zgodności Unii Europejskiej
Husqvarna AB, 561 82 Huskvarna, Sweden potwierdza, że poniżej określone urządzenia w wersji oferowanej przez nas do sprzedaży spełniają wymagania zharmonizowanych dyrektyw Unii Europejskiej, standardu bezpieczeństwa Unii Europejskiej i standardu specyficznego dla tego typu produktów.
W przypadku zmiany urządzenia, która nie została z nami uzgodniona, niniejsza deklaracja traci moc obowiązywania.

H EU-Megfelelőségi nyilatkozat
Alulírott, a Husqvarna AB, 561 82 Huskvarna, Sweden igazolja azt, hogy az alábbiakban megnevezett készülékek, az általunk forgalomba hozott kivitelben teljesítik a harmonizációs EU-irányelvek, az EU biztonsági szabványok és a termékre jellemző szabványok követelményeit.
Ha a készülékeken a mi beleegyezésünk nélkül változtatást végeznek, akkor ez a nyilatkozat érvényét veszti.

CZ Prohlášení o shodě EU
Podepsaný Husqvarna AB, 561 82 Huskvarna, Sweden potvrzuje, že dále uvedené přístroje v námi do provozu uvedeném provedení splňují požadavky harmonizovaných směrnic EU, bezpečnostních norem EU a norem specifických pro výrobek.
Při námi neschválené změně přístrojů ztrácí toto prohlášení platnost.

SK EU-Vyhlásenie o zhode
Nižšie uvedená firma Husqvarna AB, 561 82 Huskvarna, Sweden vyhlasuje, že uvedené zariadenia, ktoré uviedla na trhu v tomto vyhotovení, spĺňajú požiadavky harmonizovaných smerníc EU, bezpečnostných noriem EU a noriem špecifických pre výrobok.
Pri zmene zariadenia, ktorá nebola odsúhlasená výrobcom stráca toto vyhlásenie platnosť.

GR Δήλωση Συμμόρφωσης προς τις Οδηγίες της ΕΕ
Η υπογράφουσα Husqvarna AB, 561 82 Huskvarna, Sweden δηλώνει, ότι τα εξής αναφερόμενα εκδιδόμενα από την εταιρία μας προϊόντα ανταποκρίνονται σε όλες τις εναρμονισμένες προδιαγραφές της ΕΕ, στα πρότυπα ασφάλειας της ΕΕ και στα ειδικά για το προϊόν πρότυπα.
Σε μία μη συμφωνημένη με την εταιρία μας τροποποίηση των συσκευών αυτή η δήλωση χάνει την ισχύ της.

SLO EV-izjava o skladnosti
Podpisani proizvajalec »Husqvarna AB, 561 82 Huskvarna, Sweden« s podpisom potrjuje, da sledeče opisana naprava, ki smo jo poslali na tržišče izpolnjuje zahteve harmoniziranih standardov ES-smernic, ES-varnostnih standardov in izdelku specifičnih standardov.
V primeru spremembe na napravi brez našega pisnega dovoljenja ta izjava izgubi svoj pomen in veljavnost.

HR Izjava o sukladnosti EU-a
Dolje potpisana tvrtka Husqvarna AB, 561 82 Huskvarna, Sweden ovime potvrđuje da dolje navedeni uređaji u izvedbi plasiranoj na tržište ispunjavaju zahtjeve harmoniziranih EU smjernica, EU sigurnosnih normi i normi za određene proizvode. Ova izjava postaje ništavna u slučaju izmjene uređaja koje nismo odobrili.

RO UE-Certificat de conformitate
Prin prezenta Husqvarna AB, 561 82 Huskvarna, Sweden, certifica faptul ca, in momentul in care produsele menționate mai jos ies din fabrica sunt in concordanta cu directivele UE, standardele de siguranța UE si standardele specifice ale produsului UE. Acest certificat devine nul in cazul modificării aparatului fără aprobarea noastră.

BG ЕС-Декларация за съответствие
Подписаната фирма Husqvarna AB, 561 82 Huskvarna, Sweden декларира, че описаните по-долу уреди, пуснати в продажба съгласно нашата спецификация, изпълняват изискванията на хармонизираните ЕС-директиви, ЕС-стандарти за безопасност и специфичните производствени стандарти.
При промяна на уреда, която не е съгласувана с нас, тази декларация губи своята валидност.

EST ELi vastavusdeklaratsioon
Allakirjutanu Husqvarna AB, 561 82 Huskvarna, Sweden kinnitab, et kirjeldatud seade vastab meie poolt ringlusse viidud kujul ELi harmoniseeritud direktiividele, ELi ohutusstandarditele ja tootega seotud standarditele.
Meiega kooskõlastamata muudatuse tegemise korral seadmel kaotab see deklaratsioon kehtivuse.

LT ES Atitikties deklaracija
Pasirašanti įmonė Husqvarna AB, 561 82 Huskvarna, Sweden patvirtina, kad žemiau nurodyti prietaisai ir jų modeliai, kurie buvo pagaminti mūsų gamyklose atitinka ES direktyvas, ES saugumo standartus ir specifinius gaminio standartus.
Atlikus bet kokį prietaiso pakeitimą, kuris nėra suderintas su mumis, ši deklaracija praranda galiojimą.

LV ES-atbilstības deklaracija
Parakstījusies Husqvarna AB, 561 82 Huskvarna, Sweden, Vācija apstiprina, ka sekojoši apzīmētās iekārtas, kuras mēs izplatām, savā izpildījumā atbilst harmonizētajām ES direktīvām, ES drošības standartiem un produkta specifiskajiem standartiem.
Ar mūsu neapstiprinātām izmaiņām iekārtā šī deklarācija zaudē savu derīgumu.

Bezeichnung des Geräts:	**Elektro-Rasenlüfter**
Description of the unit:	**Electric Lawn Rake**
Désignation du matériel :	**Aérateur électrique**
Omschrijving van de apparaten:	**Elektrische gazonbeluchter**
Produktbeskrivning:	**Elektrisk Gräsmatteluftare**
Beskrivelse af produktet:	**Elektrisk Plæneluftere**
Laitteiden nimitys:	**Sähkökäyttöinen ilmastointilaite**
Descrizione dei prodotti:	**Arieggiatore elettrico**
Descripción de la mercancía:	**Aireador de césped eléctrico**
Descrição dos aparelhos:	**Arejador de relva eléctrico**
Nazwa urządzenia:	**Elektryczny aerator**
A készülékek megnevezése:	**Elektromos gyepszellőztető**
Označení přístrojů:	**Elektrický provzdušňovač**
Označenie zariadenia:	**Elektrický prevzdušňovač**
Ονομασία της συσκευής:	**Ηλεκτρικός εξαερωτής γκαζόν**
Opis naprave:	**Električni prezračevalnik trate**
Oznaka uređaja:	**Električni prozračivač**
Descrierea articolelor:	**Aerator electric**
Обозначение на уредите:	**Електрическо гребло за трева**
Seadmete nimetus:	**Elektriline murureha**
Prietaisų pavadinimas:	**Elektrinis samanų grėblys**
Iekārtu apzīmējums:	**Elektriskais zālāju grābeklis**

Typ-Bezeichnung:	Típus megnevezése:	Artikel-Nummer:	Cikkszám:
Product type:	Typové označení:	Article-Number:	Číslo výrobku:
Désignation du modèle :	Typ-označenie:	Référence :	Číslo výrobku:
Type-aanduiding:	Ονομασία τύπου:	Artikelnummer:	Κωδικός:
Typbeteckning:	Naziv tipa:	Artikelnummer:	Številka artikla:
Type-betegnelse:	Oznaka tipa:	Ref.-nummer:	Broj artikla:
Tyyppikuvaus:	Denumirea tipului:	Tuotenro:	Număr articol:
Tipologia:	Тип-наименование:	Numero articolo:	Артикулен номер:
Designación del tipo:	Tüübi nimetus:	Número de artículo:	Artikli number:
Designação do modelo:	Tipo pavadinimas:	Número de referência:	Gaminio numeris:
Oznaczenie typu:	Tipa apzīmējums:	Numer artykułu:	Preces numurs:

ES 500 **4066**

CE-Richtlinien:	CE direktyvos:
CE-Directives:	CE direktīvas:
Directives CE :	
CE-richtlijnen:	
CE-direktiv:	
CE-direktiver:	
CE-merkinnät:	
Direttive CE:	
Directivas CE:	
Diretivas CE:	
Dyrektywy CE:	
CE irányelvek:	
Směrnice CE:	
Označenie CE:	
Οδηγίες CE:	
CE-direktive:	
CE smjernice:	
Directivele CE:	
CE-Директиви:	
CE direktiivid:	

2000/14/EG
2006/42/EG
2014/30/EG
2011/65/EG

Harmonisierte EN: /
Harmonised EN:

EN 60335-1
EN 50636-2-92
EN ISO 12100

Hinterlegte Dokumentation:
GARDENA Technische Dokumentation,
M. Kugler, 89079 Ulm

Deposited Documentation:
GARDENA Technical Documentation,
M. Kugler, 89079 Ulm

Documentation déposée:
Documentation technique GARDENA,
M. Kugler, 89079 Ulm

Konformitätsbewertungsverfahren:
Nach 2000/14/EG
Art. 14 Anhang V

Conformity Assessment according to:
2000/14/EC Procedure:
art. 14 Annex V

Procédure d'évaluation de la conformité:
Selon 2000 /14 /CE
art. 14 Annexe V

Schall-Leistungspegel:	gemessen / garantiert
Noise level:	measured / guaranteed
Puissance acoustique :	mesurée / garantie
Geluidsniveau:	gemeten / gegarandeerd
Ljudnivå:	uppmätt / garanterad
Lydtryksniveau:	afmålt / garanti
Melun tehotaso:	mitattu / taattu
Livello rumorosità:	testato / garantito
Nivel sonoro:	medido / garantizado
Nível de ruido:	medido / garantido
Poziom natężenia dźwięku:	zmierzone / gwarantowane
Zajteljesítmény szint:	mért / garantált
Hluková hladina výkonu:	naměřeno / garantováno
Výkonová hladina hluku:	meraná / garantovaná
Επίπεδο ισχύος ήχου:	μετρήθηκαν / εγγυημένα
Nivo hrupa:	izmerjeno / zagotovljeno
Razina zvučne snage	izmjereno / garantirano
Nivel de putere acustică:	măsurat / garantat
Ниво на шума:	измерено / гарантирано
Helivõimsuse tase:	mõõdetud / garanteeritud
Garso stiprumo lygis:	išmatuotas / garantuotas
Trokšņu jaudas līmenis:	izmērītais / garantētais

90 dB (A) / 95 dB (A)

Anbringungsjahr der CE-Kennzeichnung:	Anul de marcare CE:
Year of CE marking:	Година на поставяне на CE-маркировка:
Année d'apposition du marquage CE :	CE-märgistuse paigaldamise aasta:
Installatiejaar van de CE-aanduiding:	Metai, kada pažymėta CE-ženklu:
Märkningsår:	CE-marķējuma uzlikšanas gads:
CE-Mærkningsår:	
CE-merkin kiinnitysvuosi:	
Anno di applicazione della certificazione CE:	
Colocación del distintivo CE:	
Ano de marcação pela CE:	
Rok nadania oznakowania CE:	
CE-jelzés elhelyezésének éve:	
Rok umístění značky CE:	
Rok udelenia značky CE:	
Έτος σήματος CE:	
Leto namestitve CE-oznake:	
Godina dobivanja CE oznake:	

2004

Ulm, den 07.12.2016	Der Bevollmächtigte
Ulm, 07.12.2016	Authorized representative:
Fait à Ulm, le 07.12.2016	Le mandataire
Ulm, 07-12-2016	De gevolmachtigde
Ulm, 2016.12.07.	Auktoriserad representant
Ulm, 07.12.2016	Autoriseret repræsentant
Ulmissa, 07.12.2016	Valtuutettu edustaja
Ulm, 07.12.2016	Persona delegata
Ulm, 07.12.2016	La persona autorizada
Ulm, 07.12.2016	O representante
Ulm, dnia 07.12.2016	Pełnomocnik
Ulm, 07.12.2016	Meghatalmazott
Ulm, 07.12.2016	Zplnomocněnec
Ulm, 07.12.2016	Splnomocnený
Ulm, 07.12.2016	Ο εξουσιοδοτημένος
Ulm, 07.12.2016	Pooblaščenec
Ulm, dana 07.12.2016	Ovlaštena osoba
Ulm, 07.12.2016	Conducerea tehnică
Улм, 07.12.2016	Упълномощен
Ulm, 07.12.2016	Volitatud esindaja
Ulm, 07.12.2016	Įgaliotasis atstovas
Ulme, 07.12.2016	Pilnvarotā persona

Reinhard Pompe
(Vice President)

Deutschland / Germany
GARDENA
Manufacturing GmbH
Central Service
Hans-Lorenser-Straße 40
D-89079 Ulm
Produktfragen:
(+49) 731 490 - 123
Reparaturen:
(+49) 731 490 - 290
service@gardena.com

Albania
COBALT Sh.p.k.
Rr. Siri Kodra
1000 Tirana

Argentina
Husqvarna Argentina S.A.
Av.del Libertador 5954 –
Piso 11 – Torre B
(C1428ARP) Buenos Aires
Phone: (+54) 11 5194 5000
info.gardena@
ar.husqvarna.com

Armenia
Garden Land Ltd.
61 Tigran Mets
0005 Yerevan

Australia
Husqvarna Australia Pty. Ltd.
Locked Bag 5
Central Coast BC
NSW 2252
Phone: (+61) (0) 2 4352 7400
customer.service@
husqvarna.com.au

Austria / Österreich
Husqvarna Austria GmbH
Industriezeile 36
4010 Linz
Tel.: (+43) 732 77 01 01 - 485
service.gardena@
husqvarnagroup.com

Azerbaijan
Firm Progress
a. Aliyev Str. 26A
1052 Baku

Belgium
Husqvarna België nv / sa
Gardena Division
Rue Egide Van Ophem 111
1180 Uccle / Ukkel
Tel.: (+32) 2 720 92 12
info@gardena.be

Bosnia / Herzegovina
SILK TRADE d.o.o.
Industrijska zona Bukva bb
74260 Tešanj

Brazil
Husqvarna do Brasil Ltda
Av. Francisco Matarazzo,
1400 – 19º andar
São Paulo – SP
CEP: 05001-903
Tel: 0800-112252
marketing.br.husqvarna@
husqvarna.com.br

Bulgaria
AGROLAND България АД
бул. 8 Декември, №13
Офис 5
1700 Студентски град
София
Тел.: (+359) 24 66 69 10
info@agroland.eu

Canada / USA
GARDENA Canada Ltd.
100 Summerlea Road
Brampton, Ontario L6T 4X3
Phone: (+1) 905 792 93 30
info@gardenacanada.com

Chile
Maquinarias Agroforestales
Ltda. (Maga Ltda.)
Santiago, Chile
Avda. Chesterton
8355 comuna Las Condes
Phone: (+56) 2 202 4417
Dalton@maga.cl
Zipcode: 7560330

China
Husqvarna (China) Machinery
Manufacturing Co., Ltd.
No. 1355, Jia Xin Rd.,
Ma Lu Zhen, Jia Ding Dist.,
Shanghai
201801
Phone: (+86) 21 59159629
Domestic Sales
www.gardena.com.cn

Colombia
Husqvarna Colombia S.A.
Calle 18 No. 68 D-31, zona
Industrial de Montevideo
Bogotá, Cundinamarca
Tel. 571 2922700 ext. 105
jairo.salazar@
husqvarna.com.co

Costa Rica
Compania Exim
Euroiberoamericana S.A.
Los Colegios, Moravia,
200 metros al Sur del Colegio
Saint Francis – San José
Phone: (+506) 297 68 83
exim_euro@racsa.co.cr

Croatia
SILK ADRIA d.o.o.
Josipa Lončara 3
10090 Zagreb
Phone: (+385) 1 3794 580
silk.adria@zg.t-com.hr

Cyprus
Med Marketing
17 Digeni Akrita Ave
P.O. Box 27017
1641 Nicosia

Czech Republic
Husqvarna Česko s.r.o.
Türkova 2319 / 5b
149 00 Praha 4 – Chodov
Bezplatná infolinka:
800 100 425
servis@cz.husqvarna.com

Denmark
GARDENA DANMARK
Lejrvej 19, st.
3500 Værløse
Tlf.: (+45) 70 26 47 70
husqvarna@husqvarna.dk
www.gardena.com / dk

Dominican Republic
BOSQUESA, S.R.L
Carretera Santiago Licey
Km. 5 ½
Esquina Copal II.
Santiago
Dominican Republic
Phone: (+809) 736-0333
joserbosquesa@claro.net.do

Ecuador
Husqvarna Ecuador S.A.
Arupos E1-181 y 10 de
Agosto Quito, Pichincha
Tel. (+593) 22800739
francisco.jacome@
husqvarna.com.ec

Estonia
Husqvarna Eesti OÜ
Gardena Division
Valdeku 132
Tallinn
11216, Estonia
info@gardena.ee

Finland
Oy Husqvarna Ab
Gardena Division
Lautatarhankatu 8 B / PL 3
00581 HELSINKI
info@gardena.fi

France
Husqvarna France
9/11 Allée des pierres mayettes
92635 Gennevilliers Cedex
France
http://www.gardena.com/fr
N° AZUR: 0 810 00 78 23
(Prix d'un appel local)

Georgia
ALD Group
Beliashvili 8
1159 Tleilisi

Great Britain
Husqvarna UK Ltd
Preston Road
Aycliffe Industrial Park
Newton Aycliffe
County Durham
DL5 6UP
info.gardena@
husqvarna.co.uk

Greece
Π.ΠΑΠΑΔΟΠΟΥΛΟΣ ΑΕΒΕ
Λεωφ. Αθηνών 92
Αθήνα
Τ.Κ.104 42
Ελλάδα
Τηλ. (+30) 210 51 93 100
info@papadopoulos.com.gr

Hungary
Husqvarna Magyarország Kft.
Ezred u. 1 - 3
1044 Budapest
Telefon: (+36) 1 251-4161
vevoszolgalat.husqvarna@
husqvarna.hu

Iceland
Ó. Johnson & Kaaber
Tunguhalsi 1
110 Reykjavik
ooj@ojk.is

Ireland
Husqvarna UK Ltd
Preston Road
Aycliffe Industrial Park
Newton Aycliffe
County Durham
DL5 6UP
info.gardena@
husqvarna.co.uk

Italy
Husqvarna Italia S.p.A.
Via Santa Vecchia 15
23868 VALMADRERA (LC)
Phone: (+39) 0341.203.111
assistenza.italia@
it.husqvarna.com

Japan
KAKUICHI Co. Ltd.
Sumitomo Realty &
Development Kojimachi
BLDG., 8F
5 - 1 Nibanncyo
Chiyoda-ku
Tokyo 102-0084
Phone: (+81) 33 264 4721
m_ishihara@kaku-ichi.co.jp

Kazakhstan
LAMED Ltd.
155 / 1, Tazhibayevoi Str.
050060 Almaty
IP Schmidt
Abayavenue 3B
110 005 Kostanay

Korea
Kyung Jin Trading CO.,LTD.
107-4, SunDuk Bld.,
YangJae-dong,
Seocho-gu,
Seoul, (zipcode: 137-891)
Phone: (+82) (0)2 574-6300

Kyrgyzstan
Alye Maki
av. Moladaya Guardir J 3
720014
Bishkek

Latvia
Husqvarna Latvija SIA
Gardena Division
Ulbrokas 19A
LV-1021 Rīga
info@gardena.lv

Lithuania
UAB Husqvarna Lietuva
Gardena Division
Ateities pl. 77C
LT-52104 Kaunas
info@gardena.lt

Luxembourg
Magasins Jules Neuberg
39, rue Jacques Stas
Luxembourg-Gasperich 2549
Case Postale No. 12
Luxembourg 2010
Phone: (+352) 40 14 01
api@neuberg.lu

Mexico
AFOSA
Av. Lopez Mateos Sur # 5019
Col. La Calma 45070
Zapopan, Jalisco
Mexico
Phone: (+52) 33 3818-3434
icornejo@afosa.com.mx

Moldova
Convel S.R.L.
290A Muncesti Str.
2002 Chisinau

Netherlands
Husqvarna Nederland B.V.
GARDENA Division
Postbus 50131
1305 AC ALMERE
Phone: (+31) 36 521 00 10
info@gardena.nl

Neth. Antilles
Jonka Enterprises N.V.
Sta. Rosa Weg 196
P.O. Box 8200
Curaçao
Phone: (+599) 9 767 66 55
pgm@jonka.com

New Zealand
Husqvarna New Zealand Ltd.
PO Box 76-437
Manukau City 2241
Phone: (+64) (0) 9 9202410
support.nz@husqvarna.co.nz

Norway
Husqvarna Norge AS
Gardena Division
Trøskenveien 36
1708 Sarpsborg
Tel: 69 10 47 00
www.gardena.no

Peru
Husqvarna Perú S.A.
Jr. Ramón Cárcamo 710
Lima 1
Tel: (+51) 1 3 320 400 ext. 416
juan.remuzgo@
husqvarna.com

Poland
Husqvarna
Poland Spółka z o.o.
ul. Wysockiego 15 b
03-371 Warszawa
Phone: (+48) 22 330 96 00
gardena@husqvarna.com.pl

Portugal
Husqvarna Portugal, SA
Lagoa - Albarraque
2635 - 595 Rio de Mouro
Tel.: (+351) 21 922 85 30
Fax : (+351) 21 922 85 36
info@gardena.pt

Romania
Madex International Srl
Soseaua Odaii 117 - 123,
RO 013603 Bucureşti, S1
Phone: (+40) 21 352.76.03
madex@ines.ro

Russia / Россия
ООО „Husqvarna"
141400, Московская обл.,
г. Химки,
улица Ленинградская,
владение 39, стр.6
Бизнес Центр
„Химки Бизнес Парк",
помещение ОВ02_04
http://www.gardena.ru

Serbia
Domel d.o.o.
Autoput za Novi Sad bb
11273 Belgrade
Phone: (+381) 1 18 48 88 12
miroslav.jejina@domel.rs

Singapore
Hy-Ray PRIVATE LIMITED
40 Jalan Pemimpin
02-08 Tat Ann Building
Singapore 577185
Phone: (+65) 6253 2277
shiying@hyray.com.sg

Slovak Republic
Husqvarna Česko s.r.o.
Türkova 2319 / 5b
149 00 Praha 4 – Chodov
Bezplatná infolinka:
800 154 044
servis@sk.husqvarna.com

Slovenia
Husqvarna Austria GmbH
Industriezeile 36
4010 Linz
Tel.: (+43) 732 77 01 01 - 485
service.gardena@
husqvarnagroup.com

South Africa
Husqvarna
South Africa (Pty) Ltd
Postnet Suite 250
Private Bag X6,
Cascades, 3202
South Africa
Phone: (+27) 33 846 9700
info@gardena.co.za

Spain
Husqvarna España S.A.
Calle de Rivas nº 10
28052 Madrid
Phone: (+34) 91 708 05 00
atencioncliente@gardena.es

Suriname
Agrofix n.v.
Verlengde Hogestraat # 22
Phone: (+597) 472426
agrofix@sr.net
Pobox : 2006
Paramaribo
Suriname – South America

Sweden
Husqvarna AB
Gardena Division
S-561 82 Huskvarna
info@gardena.se

Switzerland / Schweiz
Husqvarna Schweiz AG
Consumer Products
Industriestrasse 10
5506 Mägenwil
Phone: (+41) (0) 62 887 37 90
info@gardena.ch

Turkey
Dost Bahçe Dış Ticaret
Mümessillik A.Ş
Yunus Mah. Adil Sok. No:3
Ic Kapi No: 1 Kartal
34873 Istanbul
Phone: (+90) 216 38 93 939
info@dostbahce.com.tr

Ukraine / Україна
ТОВ «Хусварна Україна»
вул. Васильківська, 34,
офіс 204-г
03022, Київ
Тел. (+38) 044 498 39 02
info@gardena.ua

Uruguay
FELI SA
Entre Ríos 1083 CP 11800
Montevideo – Uruguay
Tel: (+598) 22 03 18 44
info@felisa.com.uy

Venezuela
Corporación Casa y Jardín C.A.
Av. Caroní, Edif. Trezmen, PB.
Colinas de Bello Monte.
1050 Caracas.
Tlf: (+58) 212 992 33 22
info@casayjardin.net.ve

4066-20.960.06/0117
© GARDENA Manufacturing GmbH
D-89070 Ulm
http://www.gardena.com