GARDENA

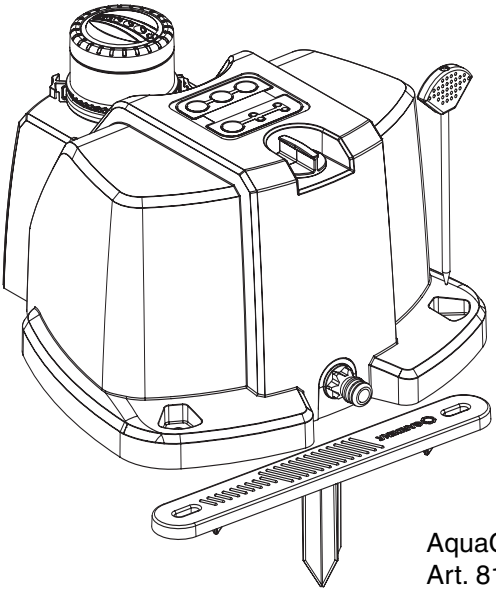

AquaContour automatic
Art. 8133

D	**Gebrauchsanweisung** Vielflächen-Regner
GB	**Operating Instructions** Large-Area Irrigation
F	**Mode d'emploi** Arroseur multisurfaces
NL	**Gebruiksaanwijzing** Multi-instelbare sproeier
S	**Bruksanvisning** AquaContour automatic
I	**Istruzioni per l'uso** Irrigatore per superfici irregolari
E	**Manual de instrucciones** Aspersor de múltiples superficies
P	**Instruções de manejo** Aspersores de grandes superfícies
DK	**Brugsanvisning** AquaContour automatic

GARDENA Aspersores de grandes superfícies AquaContour automatic

Bem vindo ao jardim GARDENA…

Leia atentamente as instruções de utilização e respeite as respectivas indicações. Utilize estas instruções de utilização para se familiarizar com os aspersores de grandes superfícies, sua utilização correcta e com as indicações de segurança.

Por motivos de segurança, crianças e menores de 16 anos, bem como pessoas não familiarizadas com as presentes instruções de utilização, não podem utilizar estes aspersores de grandes superfícies.

→ Guarde cuidadosamente estas instruções de utilização.

Índice

1. Aplicação do seu Aspersores de grandes superfícies 59
2. Indicações de segurança 59
3. Funcionamento 60
4. Colocação em funcionamento 60
5. Operação 62
6. Colocação fora de serviço 64
7. Manutenção 64
8. Resolução de avarias 65
9. Acessórios 66
10. Dados técnicos 66
11. Assistência / Garantia 66

1. Aplicação do seu GARDENA Aspersores de grandes superfícies

Utilização adequada:

O aspersor de grandes superfícies GARDENA faz parte do sistema Sprinkler GARDENA e destina-se ao uso privado no jardim da casa ou jardim como hobby e exclusivamente no exterior para a rega de jardins e relvados.

A observar

Nunca pode ser utilizado a nível industrial e comercial, nem juntamente com químicos, produtos alimentares e substâncias facilmente inflamáveis e explosivas.

2. Indicações de segurança

Pilhas:

Por razões da segurança funcional, o aspersor pode ter apenas quatro células de 1,5 V (alcalinas) tipo IEC LR14 para poder ser utilizado!

Para evitar, no caso de grandes ausências, que o aspersor falhe devido a fracas pilhas, estas devem ser trocadas no momento oportuno. São decisivas a anterior duração das pilhas e a provável duração do funcionamento durante a ausência, que somado não deve ultrapassar 90 horas.

P

Indicação de utilização:

Os aspersores embutidos de grandes superfícies não podem ser combinados com outros aspersores no âmbito de uma tubulação de irrigação.

Se o alcance do aspersor se alterar, alteram-se as razões de pressão na tubulação de irrigação e, desta forma, alterar-se-ia o alcance do outro aspersor.

➔ **Irrigar apenas através de cabos condutores de irrigação individuais e separados uns dos outros, e não instalar em linha com outros aspersores.**

No caso de fortes oscilações de pressão na canalização de água, os alcances ajustados podem variar.

Não se recomendam bombas de água (com reservatório de pressão) para o abastecimento de água do aspersor, pois causam oscilações na pressão devido à pressão de conexão e de desconexão.

Areias e outras substâncias abrasivas na água causam um desgaste mais rápido e uma redução da potência.

→ No caso de água arenosa utilize um filtro central (p.ex. filtro central da GARDENA art. 1510).

Não passe com um cortador vertical ou ventilador de relva sobre o aspersor instalado à superfície da terra.

3. Funcionamento

Painel de comando:

Com o aspersor de grandes superfícies GARDENA pode regar contornos individuais de jardim. Pode guardar-se 2 contornos programados.
Um jacto de água roda lentamente em círculo até aos encostos do sector e regressa, alterando o alcance da rega em função do contorno programado. O painel de comando serve para programar os contornos da rega.

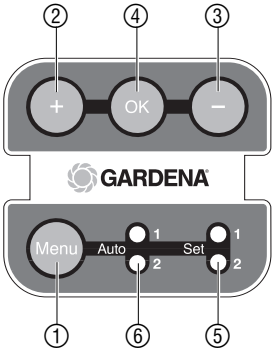

①	**Tecla de menu:**	Opção entre modo de programação (definição 1 ou 2) e modo de operação (automático 1 ou 2).
②	**Tecla "+":**	Aumenta o alcance de rega.
③	**Tecla "–":**	Reduz o alcance de rega.
④	**Tecla OK:**	Guarda o alcance de rega ajustado.
⑤	**LED de definição:**	Indicam o modo de programação 1 ou 2.
⑥	**LED automático:**	Indicam o modo de operação automático 1 ou 2. Os LEDs 1 ou 2 piscam a cada 10 segundos.

4. Colocação em funcionamento

Colocar pilhas:

As pilhas não estão incluídas.

→ Para colocar as pilhas veja **7. Manutenção** "Substituir pilhas".

P

Seleccionar o local de instalação correcto do aspersor embutido de grandes superfícies:

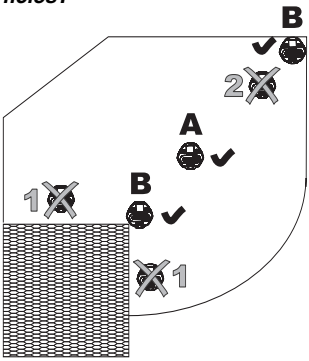

Local de instalação correcto:

A Rega circular:

- O aspersor deve, na rega circular, ser instalado o mais possível, no centro da área de rega para evitar que influências externas como p.ex. o vento possam influenciar fortemente o alcance da rega.

B Rega por sectores:

- O aspersor deve, na rega por sectores, ser instalado na margem da área de rega (p.ex. canto da casa).
- O aspersor tem de ser instalado num ponto no sector de rega, a partir do qual pode regar toda a área pretendida do jardim. O alcance máximo é de 9 m (com 2 bar de pressão de corrente no aspersor).

Local de instalação errado:

1:

- Não se podem encontrar quaisquer obstáculos (p.ex. paredes, árvores, etc.) no sector de rega. Tem de ser possível alcançar cada ponto do contorno em linha recta. No caso de alcance máximo pode chegar-se a uma altura de jacto de aprox. 5 m.

2:

- O alcance mínimo é de 2,5 m (a 2 bar). Por isso, o aspersor tem de estar a 2,5 m da margem em todos os sentidos no caso da rega circular **(A)** ou encontra-se na margem e a área de rega é um sector circular **(B)**.

Instalar placa do local no chão:

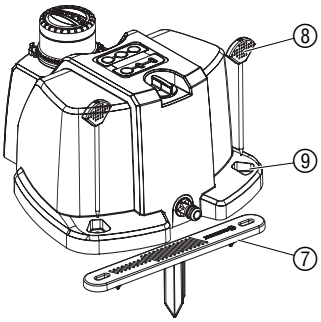

O aspersor embutido de grandes superfícies dispõe de 2 placas do local e 2 programas para poder ser colocado em dois locais diferentes. P.ex. à frente e atrás da casa ou no caso de superfícies muito grandes. Para que os locais escolhidos possam ser novamente encontrados com exactidão, o aspersor tem de ser fixado nas placas de locais com Spikes removíveis. Na parte de baixo do aspersor encontram-se os 2 Spikes fixos. A placa de localização tem uma permanência de longa duração no solo.

1. Escolher o local correcto para o aspersor (ver em cima).
2. Encaixar placa do local ⑦ neste ponto ao nível do chão.
3. Colocar aspersor na placa do local ⑦.
4. Encaixar 2 Spikes ⑧ nos orifícios ⑨ do aspersor.
   O aspersor é fixado na placa do local.

Ligar aspersor embutido de grandes superfícies:

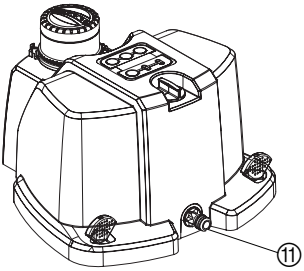

O aspersor embutido de grandes superfícies pode ser ligado através do sistema original GARDENA ao abastecimento de água. A pressão de serviço mínima é de 1 bar.

1. Encaixar a mangueira GARDENA com sistema de encaixe na ligação ⑪ do aspersor embutido de grandes superfícies.
2. Abrir entrada da água.

P

5. Operação

Ajustar sector de rega:

O sector de rega pode ser ajustado de 25° a 360°. De modo a não regar áreas não desejadas (p.ex. casa), devia começar por ajustar o sector sem grande precisão (por defeito).

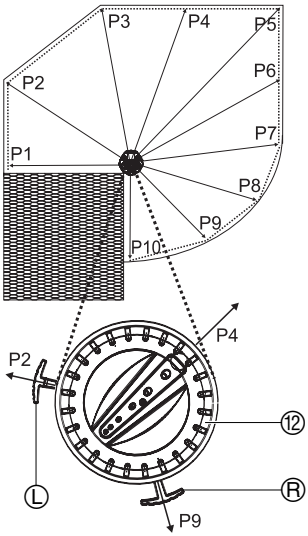

Ajustar sector sem precisão:

1. Fechar entrada de água.
2. Rodar manualmente cabeça de pulverizador ⑫ para o centro no sector de rega (p.ex. P4).
3. Ajustar sector de rega sem grande precisão: rodar encosto do sector direito Ⓡ para o lado direito (p.ex. P9) e rodar encosto do sector esquerdo Ⓛ para o lado esquerdo (p.ex.. P2).

Ajustar sector com precisão:

1. Abrir entrada da água.
2. Observar sector de rega e ajustar com precisão os encostos do sector Ⓛ e Ⓡ de acordo com os limites do sector (P1 e P10) até as mudanças de direcção serem efectuadas exactamente nos desejados limites de rega.

Protecção contra vandalismo:
Se rodar a cabeça do pulverizador sobre os encostos do sector quando estes estão fixos, é activada a protecção contra vandalismo. Assim que abrir a entrada da água, o aspersor roda nova e automaticamente para o sector de rega. O Aspersor automático AquaContour pode girar 360° em torno de si próprio, antes que a posição original seja alcançada outra vez.

Programar contorno do sector de rega:

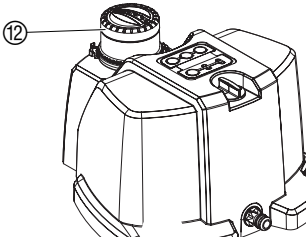

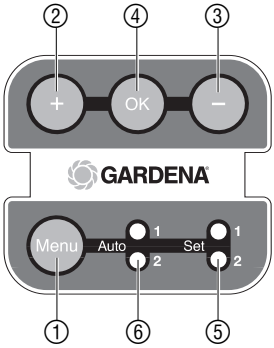

Antes da programação é necessário ajustar o sector de rega. É possível programar 2 programas para diferentes locais. Com o aspersor de grandes superfícies pode programar-se até 50 pontos de contorno. Quantos mais pontos forem programados, mais exacto será o contorno (p.ex. num arco circular P7 – P10).

1. Abrir entrada da água.
   Na primeira colocação em funcionamento está ajustado o alcance mínimo (2,5 m com um pressão de corrente de 2 bar no aspersor).
2. Premir tecla **OK** ④ drücken. Um LED automático verde ⑥ acende.
3. Seleccionar programa: Premir tecla **Menu** ① até o desejado LED de definição ⑤ (1 ou 2) acender.
   Foi seleccionado o desejado programa 1 ou 2 e pode agora ser programado.
4. Rodar e fixar a cabeça do pulverizador ⑫ no anel cor-de-laranja, **manualmente**, para o limite do sector esquerdo (no exemplo P1).
5. Com as duas teclas **"+"** ② e **"–"** ③, ajuste o alcance, de modo a chegar a P1.
6. Premir a tecla **OK** ④.
   O LED automático verde ⑥ pisca por 1 segundo e foi guardado o primeiro ponto P1.
7. Rodar e fixar a cabeça do pulverizador ⑫ no anel cor-laranja, **manualmente**, para o próximo ponto de rega (p.ex. P2).

P

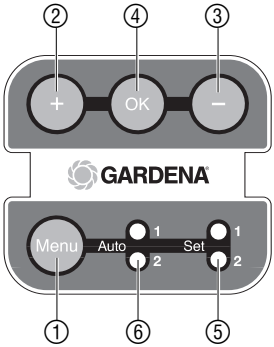

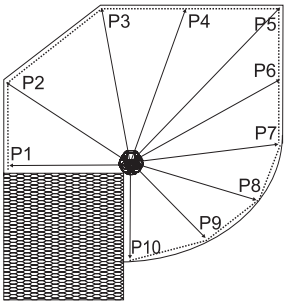

8. Com as duas teclas **"+"** ② e **"–"** ③, ajuste o alcance, de modo a chegar a P1.
9. Premir tecla **OK** ④.

   O LED automático verde ⑥ acende por um segundo e o ponto foi guardado.
10. Repita o processo do passo 7 a 9 até ser atingido o limite do sector direito (no exemplo P10).
11. Premir tecla **Menu** ①.

    O LED de definição vermelho ⑤ apaga-se, a programação está terminada e o LED automático verde ⑥ acende por um minuto. De seguida, o LED automático pisca cada 10 segundos.
12. Soltar a cabeça de pulverização ⑫ e verificar o contorno regado.
13. Se o contorno estiver correctamente regado, feche a entrada da água.

Indicações relativas à programação:
Assim que o primeiro ponto for programado, é apagado um programa eventualmente existente. Terminada a programação, não é possível apagar ou acrescentar mais pontos. Se o contorno não foi efectuado com a necessária perfeição, tem de proceder de novo à programação com mais pontos. Se durante a programação não for premida qualquer tecla durante 60 segundos, a programação termina automaticamente e o contorno é guardado.

Iniciar / terminar rega:

Antes de poder iniciar a rega, o aspersor embutido de grandes superfícies tem de ser programado.

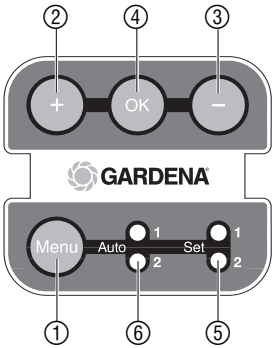

1. Montar aspersor embutido de grandes superfícies numa das duas placas do local com os 2 Spikes (ver **4. Colocação em funcionamento** *"Instalar placa do local no chão"*).
2. Ajustar encostos do sector de acordo com o local (ver **5.Operação** *"Ajustar sector de rega"*).
3. Premir tecla **OK** ①.

   O LED automático verde ⑥ acende.
4. Seleccionar programa: premir tecla **Menu** ① até o LED automático verde ⑤ (1 ou 2) acender.

   Foi seleccionado o programa desejado 1 ou 2.

Iniciar rega:

→ A entrada de água deve ser completamente aberta.

A rega começa automaticamente e o contorno do sector de rega seleccionado é regado.

Terminar rega:

→ Fechar entrada da água.

A rega termina. O programa mantém-se.

P

6. Colocação fora de serviço

Armazenar / Guardar no Inverno:

O local de armazenamento tem de ser inacessível às crianças.

1. Retirar as pilhas ao aspersor.
   Os programas mantêm-se.
2. Armazenar o aspersor protegido contra o gelo num local seco.

Eliminação:
(segundo RL 2002/96/EC)

Importante!
Devolva as pilhas gastas a uma das lojas de aquisição ou elimine-as junto a um ponto de recolha municipal. A pilha pode ser eliminada somente quando se encontra descarregada.

Não deve ser depositado no lixo doméstico normal, deve ser entregue a profissionais.

→ Importante: Elimine o aparelho no ponto de recolha municipal.

7. Manutenção

Substituir pilhas:

Quando os LEDs automático 1 e de definição 1 a cada 8 segundos piscam, as baterias têm de ser substituídas. Os programas mantêm-se.

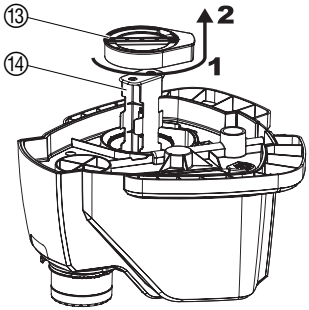

1. Rodar a tampa das pilhas ⑬ na parte de baixo do aspersor no sentido anti-horário **1** e retirar com cuidado **2** (fecho de baioneta).
2. Retirar o suporte das pilhas ⑭ e colocar 4 pilhas (células de 1,5 V tipo IEC LR14).
   Tenha atenção à polaridade correcta +/–.
3. O suporte das pilhas ⑭ deve ser novamente colocado.
4. Voltar a montar a tampa das pilhas ⑬ pela sequência contrária.

Limpar filtro de sujidade:

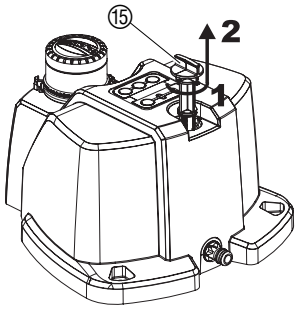

1. Rodar o filtro de impurezas ⑮ no sentido anti-horário **1** e retirar com cuidado **2** (fecho de baioneta).
2. Limpar filtro de impurezas ⑮ debaixo de água corrente.
3. Voltar a montar o filtro de impurezas ⑮ pela sequência contrária.

P

Limpar pulverizador:

Se a imagem de rega ficar irregular, pode limpar os pulverizadores com as agulhas de limpeza fornecidas.
A agulha de limpeza encontra-se na parte de baixo da caixa.

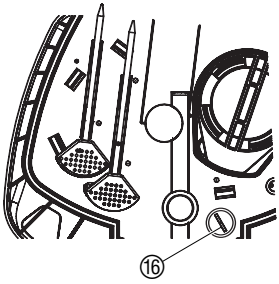

1. Rodar a agulha de limpeza ⑯ (p.ex. com uma moeda) no sentido anti-horário em 180° e retirar com cuidado (fecho de baioneta).
2. Limpar pulverizadores ⑰ com a agulha de limpeza ⑯.
3. Voltar a montar a agulha de limpeza ⑯ pela sequência contrária.

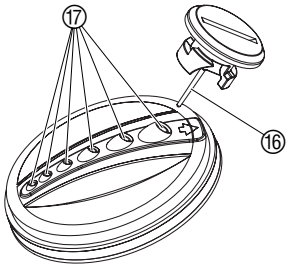

8. Resolução de avarias

Avaria	Possível causa	Ajuda
Alcance de rega menor do que na primeira colocação em funcionamento	Filtro de impurezas sujo.	→ Limpar filtro de impurezas.
	A torneira não estava bem aberta.	→ Abrir mais a torneira.
	Pressão da água demasiado baixa.	→ Aumentar a pressão da água / entrada da água.
	As pilhas estão vazias.	→ Substituir pilhas. Quando as pilhas estão vazias o alcance passa a ser o mínimo.
	Alcance de rega erradamente programado.	→ Programar de novo alcance de rega.
Imagem de rega irregular	Pulverizadores sujos.	→ Limpar pulverizadores.
	Cabeça de pulverização suja.	→ Limpar a cabeça de pulverização.
	Cabeça de pulverização danificada.	→ Contactar o serviço de assistência GARDENA.
Imagem de rega errada	Foi seleccionado o programa errado.	→ Premir as teclas **Menu** até seleccionar o programa correcto.
	O aspersor foi incorrectamente montado na placa do chão em 180°.	→ Instalar o aspersor correctamente orientado na placa do chão.

⚠ **No caso de outras avarias, contacte o serviço de assistência GARDENA.**
As reparações podem ser executadas somente pelo serviço de assistência GARDENA ou por comerciantes autorizados.

P

9. Acessórios

Computador de irrigação GARDENA	Para o comando automático da irrigação	**Art. 1805, 1810, 1815, 1825, 1833, 1835**

10. Dados Técnicos

	AquaContour automatic (Art. 8133)
Pilhas:	4 x células tipo IEC LR14 (1,5 V alcalinas 7,8 Ah)
Duração de funcionamento das pilhas:	Aprox. 90 horas de rega
Ligação:	Sistema original GARDENA
Área da temperatura de serviço:	5 – 60 °C
Gama de pressão:	1 – 6 bar
Alcance de rega:	2,5 – 9 m a 2 bar / 4 – 11 m a 4 bar
Área de rega:	255 m^2 a 2 bar / 380 m^2 a 4 bar
Sector de rega:	25 – 360°
Passagem da água com o alcance máximo:	aprox. 600 l/h (a 2 bar) / aprox. 800 l/h (a 4 bar)

11. Assistência / Garantia

Os trabalhos de assistência executados sob garantia são gratuitos.

Garantia

Para este produto, GARDENA concede uma garantia de 2 anos (a partir da data de compra). Esta garantia refere-se a todos os defeitos essenciais do produto que tenha de origem defeitos de materiais ou de fabrico. A garantia efectua-se mediante troca por um artigo em perfeitas condições ou mediante a reparação gratuita da peça enviada, segundo o nosso critério, somente no caso em que se tenham cumprido os seguintes requisitos:

- O aparelho foi utilizado de uma forma correcta e segundo os conselhos do manual de instruções.
- Nunca o proprietário, nem um terceiro, estranho aos serviços GARDENA, tentou reparar o aparelho.

O filtro de impurezas, como peça de desgaste que é, está excluída da garantia.

Esta garantia do fabricante não afecta as existentes queixas de garantia contra o agente / vendedor.

Em caso de avaria deverá enviar o aparelho defeituoso, junto com o talão de compra e uma descrição da avaria, para a morada indicada no verso.

P

D ***Produkthaftung***	Wir weisen ausdrücklich darauf hin, dass wir nach dem Produkthaftungsgesetz nicht für durch unsere Geräte hervorgerufene Schäden einzustehen haben, sofern diese durch unsachgemäße Reparatur verursacht oder bei einem Teileaustausch nicht unsere Original GARDENA Teile oder von uns freigegebene Teile verwendet werden und die Reparatur nicht vom GARDENA Service oder dem autorisierten Fachmann durchgeführt wird. Entsprechendes gilt für Ergänzungsteile und Zubehör.
GB ***Product Liability***	We expressly point out that, in accordance with the product liability law, we are not liable for any damage caused by our units if it is due to improper repair or if parts exchanged are not original GARDENA parts or parts approved by us, and, if the repairs were not carried out by a GARDENA Service Centre or an authorised specialist. The same applies to spare parts and accessories.
F ***Responsabilité***	Nous vous signalons expressément que GARDENA n'est pas responsable des dommages causés par ses appareils, dans la mesure où ces dommages seraient causés suite à une réparation non conforme, dans la mesure où, lors d'un échange de pièces, les pièces d'origine GARDENA n'auraient pas été utilisées, ou si la réparation n'a pas été effectuée par le Service Après-Vente GARDENA ou l'un des Centres SAV agréés GARDENA. Ceci est également valable pour tout ajout de pièces et d'accessoires autres que ceux préconisés par GARDENA.
NL ***Productaansprakelijkheid***	Wij wijzen er nadrukkelijk op, dat wij op grond van de wet aansprakelijkheid voor producten niet aansprakelijk zijn voor schade ontstaan door onze apparaten, indien deze door onvakkundige reparatie veroorzaakt zijn, of er bij het uitwisselen van onderdelen geen gebruik gemaakt werd van onze originele GARDENA onderdelen of door ons vrijgegeven onderdelen en de reparatie niet door de GARDENA technische dienst of de bevoegde vakman uitgevoerd werd. Ditzelfde geldt voor extra-onderdelen en accessoires.
S ***Produktansvar***	Tillverkaren är inte ansvarig för skada som orsakats av produkten om skadan beror på att produkten har reparerats felaktigt eller om, vid reparation eller utbyte, andra än Original GARDENA reservdelar har använts. Samma sak gäller för kompletteringsdelar och tillbehör.
I ***Responsabilità del prodotto***	Si rende espressamente noto che, conformemente alla legislazione sulla responsabilità del prodotto, non si risponde di danni causati da nostri articoli se originati da riparazioni eseguite non correttamente o da sostituzioni di parti effettuate con materiale non originale GARDENA o comunque da noi non approvato e, in ogni caso, qualora l'intervento non venga eseguito da un centro assistenza GARDENA o da personale specializzato autorizzato. Lo stesso vale per le parti complementari e gli accessori.
E ***Responsabilidad de productos***	Advertimos que conforme a la ley de responsabilidad de productos no nos responsabilizamos de daños causados por nuestros aparatos, siempre y cuando dichos daños hayan sido originados por arreglos o reparaciones indebidas, por recambios con piezas que no sean piezas originales GARDENA o bien piezas autorizadas por nosotros, así como en aquellos casos en que la reparación no haya sido efectuada por un Servicio Técnico GARDENA o por un técnico autorizado. Lo mismo es aplicable para las piezas complementarias y accesorios.
P ***Responsabilidade sobre o produto***	Queremos salientar que segundo a lei da responsabilidade do fabricante, nós não nos responsabilizaremos por danos causados pelo nosso equipamento, quando estes ocorram em decorrência de reparações inadequadas ou da substituição de peças por peças não originais da GARDENA, ou peças não autorizadas. A responsabilidade tornar-se-à nula também depois de reparações realizadas por oficinas não autorizadas pela GARDENA. Esta restrição valerá também para peças adicionais e acessórios.
DK ***Produktansvar***	Vi gør udtrykkeligt opmærksom på at i henhold til produktansvarsloven er vi ikke ansvarlige for skader forårsaget af vores udstyr, hvis det skyldes uautoriserede reparationer eller hvis dele er skiftet ud og der ikke er anvendt originale GARDENA dele eller dele godkendt af os, eller hvis reparationerne ikke er udført af GARDENA-service eller en autoriseret fagmand. Det samme gælder for ekstra udstyr og tilbehør.

D EU-Konformitätserklärung

MaschinenVerordnung (9. GSGVO) / EMVG / Niedersp. RL

Der Unterzeichnete GARDENA Manufacturing GmbH, Hans-Lorenser-Str. 40, D-89079 Ulm, bestätigt, dass die nachfolgend bezeichneten Geräte in der von uns in Verkehr gebrachten Ausführung die Anforderungen der harmonisierten EU-Richtlinien, EU-Sicherheitsstandards und produktspezifischen Standards erfüllen. Bei einer nicht mit uns abgestimmten Änderung der Geräte verliert diese Erklärung ihre Gültigkeit.

GB EU Certificate of Conformity

The undersigned GARDENA Manufacturing GmbH, Hans-Lorenser-Str. 40, D-89079 Ulm, hereby certifies that, when leaving our factory, the units indicated below are in accordance with the harmonised EU guidelines, EU standards of safety and product specific standards. This certificate becomes void if the units are modified without our approval.

F Certificat de conformité aux directives européennes

Le constructeur, soussigné : GARDENA Manufacturing GmbH, Hans-Lorenser-Str. 40, D-89079 Ulm, déclare qu'à la sortie de ses usines le matériel neuf désigné ci-dessous était conforme aux prescriptions des directives européennes énoncées ci-après et conforme aux règles de sécurité et autres règles qui lui sont applicables dans le cadre de l'Union européenne. Toute modification portée sur ce produit sans l'accord express de GARDENA supprime la validité de ce certificat.

NL EU-overeenstemmingsverklaring

Ondergetekende GARDENA Manufacturing GmbH, Hans-Lorenser-Str. 40, D-89079 Ulm, bevestigt, dat het volgende genoemde apparaat in de door ons in de handel gebrachte uitvoering voldoet aan de eis van, en in overeenstemming is met de EU-richtlijnen, de EU-veiligheidsstandaard en de voor het product specifieke standaard. Bij een niet met ons afgestemde verandering aan het apparaat verliest deze verklaring haar geldigheid.

S EU Tillverkarintyg

Undertecknad firma GARDENA Manufacturing GmbH, Hans-Lorenser-Str. 40, D-89079 Ulm, intygar härmed att nedan nämnda produkter överensstämmer med EU:s direktiv, EU:s säkerhetsstandard och produktspecifikation. Detta intyg upphör att gälla om produkten ändras utan vårt tillstånd.

I Dichiarazione di conformità alle norme UE

La sottoscritta GARDENA Manufacturing GmbH, Hans-Lorenser-Str. 40, D-89079 Ulm, certifica che il prodotto qui di seguito indicato, nei modelli da noi commercializzati, è conforme alle direttive armonizzate UE nonché agli standard di sicurezza e agli standard specifici di prodotto. Qualunque modifica apportata al prodotto senza nostra specifica autorizzazione invalida la presente dichiarazione.

E Declaración de conformidad de la UE

El que subscribe GARDENA Manufacturing GmbH, Hans-Lorenser-Str. 40, D-89079 Ulm, declara que la presente mercancía, objeto de la presente declaración, cumple con todas las normas de la UE, en lo que a normas técnicas, de homologación y de seguridad se refiere. En caso de realizar cualquier modificación en la presente mercancía sin nuestra previa autorización, esta declaración pierde su validez.

P Certificado de conformidade da UE

Os abaixo mencionados GARDENA Manufacturing GmbH, Hans-Lorenser-Str. 40, D-89079 Ulm, por este meio certificam que ao sair da fábrica o aparelho abaixo mencionado está de acordo com as directrizes harmonizadas da UE, padrões de segurança e de produtos específicos. Este certificado ficará nulo se a unidade for modificada sem a nossa aprovação.

DK EU Overensstemmelse certificat

Undertegnede GARDENA Manufacturing GmbH, Hans-Lorenser-Str. 40, D-89079 Ulm bekræfter hermed, at enheder listet herunder, ved afsendelse fra fabrikken, er i overensstemmelse med harmoniserede EU retningslinier, EU sikkerhedsstandarder og produktspecifikationsstandarder. Dette certifikat træder ud af kraft hvis enhederne er ændret uden vor godkendelse.

Bezeichnung des Gerätes:	Vielflächen-Regner
Description of the unit:	Large-Area Irrigation
Désignation du matériel :	Arroseur multisurfaces
Omschrijving van het apparaat:	Multi-instelbare sproeier
Produktbeskrivning:	AquaContour automatic
Descrizione del prodotto:	Irrigatore per superfici irregolari
Descripción de la mercancía:	Aspersor de múltiples superficies
Descrição do aparelho:	Aspersores de grandes superfícies
Beskrivelse af enhederne:	AquaContour automatic

Typ:	AquaContour automatic	Art.-Nr.:	8133
Type:		Art. No.:	
Type :		Référence :	
Typ:		Art. nr.:	
Typ:		Art.nr. :	
Modello:		Art. :	
Tipo:		Art. Nº:	
Tipo:		Art. Nº:	
Type:		Varenr. :	

EU-Richtlinien:	
EU directives:	
Directives européennes :	
EU-richtlijnen:	98/37/EC
EU direktiv:	89/336/EC
Direttive UE:	
Normativa UE:	
Directrizes da UE:	
EU Retningslinier:	

Harmonisierte EN:	EN ISO 1200-1:04/04
	EN ISO 1200-2:04/04

Anbringungsjahr der CE-Kennzeichnung:	
Year of CE marking:	
Date d'apposition du marquage CE :	
Installatiejaar van de CE-aanduiding:	
CE-Märkningsår:	2006
Anno di rilascio della certificazione CE:	
Colocación del distintivo CE:	
Ano de marcação pela CE:	
CE-Mærkningsår:	

Peter Lameli

Ulm, den 01.08.2006	Technische Leitung
Ulm, 01.08.2006	Technical Dept. Manager
Fait à Ulm, le 01.08.2006	Direction technique
Ulm, 01-08-2006	Hoofd technische dienst
Ulm, 2006.08.01.	Technical Director
Ulm, 01.08.2006	Direzione Tecnica
Ulm, 01.08.2006	Dirección Técnica
Ulm, 01.08.2006	Director Técnico
Ulm, 01.08.2006	Teknisk direktør

Deutschland / Germany
GARDENA
Manufacturing GmbH
Service Center
Hans-Lorenser-Straße 40
D-89079 Ulm
Produktfragen:
(+49) 731 490-123
Reparaturen:
(+49) 731 490-290
service@gardena.com

Argentina
Argensem® S.A.
Calle Colonia Japonesa s/n
(1625) Loma Verde
Escobar, Buenos Aires
Phone: (+54) 34 88 49 40 40
info@argensem.com.ar

Australia
Nylex Consumer Products
50-70 Stanley Drive
Somerton, Victoria, 3062
Phone: (+61) 1800 658 276
spare.parts@nylex.com.au

Austria / Österreich
GARDENA
Österreich Ges.m.b.H.
Stettnerweg 11-15
2100 Korneuburg
Tel.: (+43) 22 62 7 45 45 36
kundendienst@gardena.at

Belgium
GARDENA Belgium NV/SA
Sterrebeekstraat 163
1930 Zaventem
Phone: (+32) 2 7 20 92 12
Mail: info@gardena.be

Brazil
Palash Comércio e
Importação Ltda.
Rua Américo Brasiliense,
2414 - Chácara Sto Antonio
São Paulo - SP - Brasil -
CEP 04715-005
Phone: (+55) 11 5181-0909
eduardo@palash.com.br

Bulgaria
DENEX LTD.
2 Luis Ahalier Str. - 7th floor
Sofia 1404
Phone: (+359) 2 958 18 21
office@denex-bg.com

Canada
GARDENA Canada Ltd.
100 Summerlea Road
Brampton, Ontario L6T 4X3
Phone: (+1) 905 792 93 30
info@gardenacanada.com

Chile
Antonio Martinic y Cia Ltda.
Cassillas 272
Centro de Cassillas
Santiago de Chile
Phone: (+56) 2 20 10 708
garfar_cl@yahoo.com

Costa Rica
Compania Exim
Euroiberoamericana S.A.
Los Colegios, Moravia,
200 metros al Sur del Colegio
Saint Francis - San José
Phone: (+506) 297 68 83
exim_euro@racsa.co.cr

Croatia
KLIS d.o.o.
Stanciceva 79
10419 Vukovina
Phone: (+385) 1 622 777 0
gardena@klis-trgovina.hr

Cyprus
FARMOKIPIKI LTD
P.O. Box 7098
74, Digeni Akrita Ave.
1641 Nicosia
Phone: (+357) 22 75 47 62
condam@spidernet.com.cy

Czech Republic
GARDENA spol. s r.o.
Řípská 20a, č.p. 1153
627 00 Brno
Phone: (+420) 800 100 425
gardena@gardenabrno.cz

Denmark
GARDENA Norden AB
Salgsafdeling Danmark
Box 9003
S-200 39 Malmö
info@gardena.dk

Finland
Habitec Oy
Martinkyläntie 52
01720 Vantaa

France
GARDENA
PARIS NORD 2
69, rue de la Belle Etoile
BP 57080
ROISSY EN FRANCE
95948 ROISSY CDG CEDEX
Tél. (+33) 0826 101 455
service.consommateurs@
gardena.fr

Great Britain
GARDENA UK Ltd.
27-28 Brenkley Way
Blezard Business Park
Seaton Burn
Newcastle upon Tyne
NE13 6DS
info@gardena.co.uk

Greece
Agrokip
Psomadopoulos S.A.
Ifaistou 33A
Industrial Area Koropi
194 00 Athens Greece
V.A.T. EL093474846
Phone: (+30) 210 66 20 225
service@agrokip.gr

Hungary
GARDENA
Magyarország Kft.
Késmárk utca 22
1158 Budapest
Phone: (+36) 80 20 40 33
gardena@gardena.hu

Iceland
Ó. Johnson & Kaaber
Tunguhalsi 1
110 Reykjavik
ooj@ojk.is

Ireland
Michael McLoughlin & Sons
Hardware Limited
Long Mile Road
Dublin 12

Italy
GARDENA Italia S.p.A.
Via Donizetti 22
20020 Lainate (Mi)
Phone: (+39) 02.93.94.79.1
info@gardenaitalia.it

Japan
KAKUICHI Co. Ltd.
Sumitomo Realty &
Development Kojimachi
BLDG., 8F
5-1 Nibanncyo, Chiyoda-ku
Tokyo 102-0084
Phone: (+81) 33 264 4721
m_ishihara@kaku-ichi.co.jp

Luxembourg
Magasins Jules Neuberg
39, rue Jacques Stas
Luxembourg-Gasperich 2549
Case Postale No. 12
Luxembourg 2010
Phone: (+352) 40 14 01
api@neuberg.lu

Netherlands
GARDENA Nederland B.V.
Postbus 50176
1305 AD ALMERE
Phone: (+31) 36 521 00 00
info@gardena.nl

Neth. Antilles
Jonka Enterprises N.V.
Sta. Rosa Weg 196
P.O. Box 8200, Curaçao
Phone: (+599) 9 767 66 55
pgm@jonka.com

New Zealand
NYLEX New Zealand Limited
Building 2, 118 Savill Drive
Mangere, Auckland
Phone: (+64) 9 270 1806
lena.chapman@nylex.com.au

Norway
GARDENA Norden AB
Salgskontor Norge
Karihaugveien 89
1086 Oslo
info@gardena.no

Poland
GARDENA Polska Sp. z o.o.
Szymanów 9 d
05-532 Baniocha
Phone: (+48) 22 727 56 90
gardena@gardena.pl

Portugal
GARDENA Portugal Lda.
Recta da Granja do Marquês
Edif. GARDENA Algueirão
2725-596 Mem Martins
Phone: (+351) 21 922 85 30
info@gardena.pt

Romania
MADEX INTERNATIONAL SRL
Soseaua Odaii 117-123,
Sector 1,
Bucureşti, RO 013603
Phone: (+40) 21 352 76 03
madex@ines.ro

Russia / Россия
ООО ГАРДЕНА РУС
123007, г. Москва
Хорошевское шоссе, д. 32А
Тел.: (+7) 495 247 25 10
info@gardena-rus.ru

Singapore
Hy-Ray PRIVATE LIMITED
40 Jalan Pemimpin
#02-08 Tat Ann Building
Singapore 577185
Phone: (+65) 6253 2277
hyray@singnet.com.sg

Slovak Republic
GARDENA Slovensko, s.r.o.
Panónska cesta 17
851 04 Bratislava
Phone: (+421) 263 453 722
info@gardena.sk

Slovenia
GARDENA d.o.o.
Brodišče 15
1236 Trzin
Phone: (+386) 1 580 93 32
servis@gardena.si

South Africa
GARDENA
South Africa (Pty.) Ltd.
P.O. Box 11534
Vorna Valley 1686
Phone: (+27) 11 315 02 23
sales@gardena.co.za

Spain
GARDENA IBÉRICA S.L.U.
C/ Basauri, nº 6
La Florida
28023 Madrid
Phone: (+34) 91 708 05 00
atencioncliente@gardena.es

Sweden
GARDENA Norden AB
Försäljningskontor Sverige
Box 9003
200 39 Malmö
info@gardena.se

Switzerland / Schweiz
GARDENA (Schweiz) AG
Bitziberg 1
8184 Bachenbülach
Phone: (+41) 848 800 464
info@gardena.ch

Turkey
GARDENA / Dost Diş Ticaret
Mümessillik A.Ş. Sanayi
Çad. Adil Sokak No. 1
Kartal - İstanbul
Phone: (+90) 216 38 93 939
info@gardena-dost.com.tr

Ukraine / Украина
ALTSEST JSC
4 Petropavlivska Street
Petropavlivska
Borschahivka Town
Kyivo Svyatoshyn Region
08130, Ukraine
Phone: (+380) 44 459 57 03
upyr@altsest.kiev.ua

USA
Melnor Inc.
3085 Shawnee Drive
Winchester, VA 22604
Phone: (+1) 540 722-9080
service_us@melnor.com

8133-20.960.02 / 0107
© GARDENA
Manufacturing GmbH
D-89070 Ulm
http://www.gardena.com